ТИПОВАЯ ДОКУМЕНТАЦИЯ НА КОНСТРУКЦИИ, ИЗДЕЛИЯ И УЗЛЫ ЗДАНИЙ И СООРУЖЕНИЙ

СЕРИЯ 5.904-51

ЗОНТЫ И ДЕФЛЕКТОРЫ ВЕНТИЛЯЦИОННЫХ СИСТЕМ

Выпуск 1

Рабочие чертежи

ТИПОВАЯ ДОКУМЕНТАЦИЯ НА КОНСТРУКЦИИ, ИЗДЕЛИЯ И УЗЛЫ ЗДАНИЙ И СООРУЖЕНИЙ

СЕРИЯ 5.904-51

ЗОНТЫ И ДЕФЛЕКТОРЫ ВЕНТИЛЯЦИОННЫХ СИСТЕМ

Выпуск 1

Рабочие чертежи

РАЗРАБОТАНЫ
ЦНИИПРОМЗДАНИЙ

ДИРЕКТОР ИНСТИТУТА — С.Н.БУЛГАКОВ

ЗАВ. СЕКТОРОМ ИНЖЕНЕРНОГО ОБЕСПЕЧЕНИЯ — Л.В.ИВАНИХИНА

ГЛ. ИНЖЕНЕР ПРОЕКТА — Е.А.ВЫСОЦКАЯ

УТВЕРЖДЕНЫ
ГЛАВНЫМ УПРАВЛЕНИЕМ ОРГАНИЗАЦИИ ПРОЕКТИРОВАНИЯ ГОССТРОЯ СССР
ПРОТОКОЛ № 5 ОТ 26.01.1988 г.

ВВЕДЕНЫ В ДЕЙСТВИЕ ЦНИИПРОМЗДАНИЙ
С 01.09.1989 г. ПРИКАЗОМ № 50 ОТ 24.04.89 г.

СРОК ДЕЙСТВИЯ 1993 г.

Серия 5.904-51. Выпуск 1

Содержание

Обозначение	Наименование	Стр.
	Рекомендации по применению	3
ЗК.00.000	Зонт круглый. Спецификация. Листы 1,2	4
ЗК.00.000	Зонт круглый. Спецификация. Листы 3,4	5
ЗК.00.000СБ	Зонт круглый. Сборочный чертеж Лист 1.	6
ЗК.00.000СБ	Зонт круглый. Сборочный чертеж Лист 2.	7
ЗК.00.001	Колпак	8
ЗК.00.002	Лапка	8
ЗП.00.000	Зонт прямоугольный. Спецификация. Листы 1,2	9
ЗП.00.000	Зонт прямоугольный. Спецификация. Лист 3	10
ЗП.00.001	Лапка	10
ЗП.00.000СБ	Зонт прямоугольный. Сборочный чертеж. Лист 1.	11
ЗП.00.000СБ	Зонт прямоугольный. Сборочный чертеж. Лист 2	12
ЗП.10.000	Колпак. Спецификация	13
ЗП.10.000СБ	Колпак. Сборочный чертеж.	13
ЗП.20.000	Колпак. Спецификация.	14
ЗП.20.000СБ	Колпак. Сборочный чертеж	14
Д315.00.000	Дефлекторы №№ 3...6. Спецификация. Листы 1,2.	15

Обозначение	Наименование	Стр.
Д315.00.000СБ	Дефлекторы №№ 3...6 Сборочный чертеж	16
Д315.00.001	Полуцилиндр	17
Д315.00.002	Зонт	18
Д315.00.003	Лапка	19
Д315.01.000	Диффузор. Спецификация	20
Д710.01.000	Диффузор. Спецификация	20
Д315.01.000СБ	Диффузор. Сборочный чертеж	21
Д315.01.001	Обечайка	22
Д315.01.002	Конус	23
Д710.00.000	Дефлектор №№ 7...10. Спецификация. Листы 1,2	24
Д710.00.000СБ	Дефлекторы №№ 7...10 Сборочный чертеж	25
Д710.00.001	Полуцилиндр	26
Д710.00.002	Зонт	27
Д710.00.003	Лапка	28
Д710.00.004	Лапка	29
Д710.01.000СБ	Диффузор. Сборочный чертеж	30
Д710.01.001	Обечайка	31
Д710.01.002	Конус	32
СТД.201.00.000	Фланец	33

Инв.№ подл. | Подп. и дата | Взам. инв.№

Серия 5.904-51. Выпуск 1

Зонты устанавливают на вентиляционных шахтах с естественным и механическим побуждением с целью защиты шахт от попадания в них атмосферных осадков

Выбор типа зонта производится в соответствии с наружным размером горловины шахты, принятым в проекте.

В целях унификации утепленных и неутепленных шахт в рабочих чертежах указаны наружные размеры шахт.

Присоединительные размеры зонтов приняты в соответствии с нормируемыми размерами воздуховодов по СНиП 2.04.05-86 и присоединительными размерами узлов прохода вентиляционных вытяжных шахт через покрытия промышленных зданий по серии типовых конструкций 5.904-10.

Изготовление зонтов должно удовлетворять требованиям ТУ 36-2337-80.

При изготовлении зонтов допускается замена фланцевого соединения бандажным для круглых шахт и шинным или резиновым для прямоугольных шахт.

С введением в действие данных рабочих чертежей рабочие чертежи зонтов по серии 1.494-32 аннулируются.

Взам. инв. №

Подпись и дата

Инв. № подл.

Изм.	Лист	N докум.	Подп.	Дата	3К.00.000		
Зав. серт.		Иванкина			Зонты. Рекомендации по применению	Стадия	Лист	Листов
Гл. инж. пр.		Высоцкая				Р		1
Н. контр.		Куркова				ЦНИИПРОМЗДАНИЙ		
Исполн.		Сидорова						

Дефлекторы устанавливают на вытяжных шахтах в системах естественной вентиляции.

Дефлекторы имеют номера от 3 до 10, которые соответствуют наружному диаметру шахты, выраженному в дециметрах. Номер дефлектора принимается в соответствии с расчетным количеством удаляемого воздуха.

Присоединительные размеры дефлекторов приняты в соответствии с нормируемыми размерами воздуховодов по СНиП 2.04.05-86 и присоединительными размерами узлов прохода вентиляционных вытяжных шахт через покрытия промышленных зданий по серии типовых конструкций 5.904-10

Для обеспечения эффективной работы дефлекторы устанавливают на 1,5-2 м выше конька крыши.

Все элементы дефлектора имеют определенное функциональное назначение, поэтому исключение некоторых элементов при изготовлении не допускается.

Изготовление дефлекторов должно удовлетворять требованиям технических условий ТУ 36-1512-84. При изготовлении дефлекторов №3. №6 допускается замена фланцевого соединения бандажным. С введением в действие данных рабочих чертежей, рабочие чертежи дефлекторов по серии 1.494-32 аннулируются.

Взам. инв. №

Подпись и дата

Инв. № подл.

Изм.	Лист	N докум.	Подп.	Дата	Д315.00.000		
Зав. серт.		Иванкина			Дефлекторы. Рекомендации по применению	Стадия	Лист	Листов
Гл. инж. пр.		Высоцкая				Р		1
Н. контр.		Куркова				ЦНИИПРОМЗДАНИЙ		
Исполн.		Сидорова						

Инв. № подл.	Подпись и дата	Взам. инв. №

Формат	Зона	Поз.	Обозначение	Наименование	Кол. на испол. 3К.00.000 —	01	02	03	04	05	06	07	08	09	10	Примеч.
				Документация												
А3			3К.00.000 СБ	Сборочный чертеж												
				Детали												
А4		1	3К.00.001	Колпак	1											
			-01	Колпак		1										
			-02	Колпак			1									
			-03	Колпак				1								
			-04	Колпак					1							
			-05	Колпак						1						
			-06	Колпак							1					

Изм.	Лист	№ докум.	Подп.	Дата
Зав. сек.		Иванишина		
Гл. инж. пр.		Высоцкая		
Н. конт.		Кузкова		
Исполн.		Богданова		

3К.00.000

Зонт круглый

Стадия	Лист	Листов
Р	1	4

ЦНИИПРОМЗДАНИЙ

Инв. № подл.	Подпись и дата	Взам. инв. №

Формат	Зона	Поз.	Обозначение	Наименование	Кол. на испол. 3К.00.000 —	01	02	03	04	05	06	07	08	09	10	Примеч.
А4		1	3К.00.001 -07	Колпак												
			-08	Колпак												
			-09	Колпак												
			-10	Колпак												
А4		2	3К.00.002	Лапка	3											
			-01	Лапка		3										
			-02	Лапка			4									
			-03	Лапка				4								
			-04	Лапка					4							
			-05	Лапка						4						
			-06	Лапка							4					
			-07	Лапка								4				
			-08	Лапка									3			
			-09	Лапка										3		
			-10	Лапка											4	

Инв. N подл.	Подпись и дата	Взам. инв. N

Формат	Зона	Поз.	Обозначение	Наименование	Кол. на исполн. 3К.00.000 —	01	02	03	04	05	06	07	08	09	10	Примеч.
				Пояс												
				Полоса $\frac{4\times30\text{-}8\ ГОСТ\ 103\text{-}76^*}{Ст.3кп\text{-}II\ ГОСТ\ 535\text{-}79^*}$												
Б4		3	3К.00.003	Д=200; L=628-1,75 (Н14)	1											0,6 кг
			3К.00.004	Д=250; L=785-2,0 (Н14)		1										0,74 кг
			3К.00.005	Д=315; L=990-2,3 (Н14)			1									0,93 кг
			3К.00.006	Д=400; L=1256-3,1 (Н14)				2								1,18 кг
			3К.00.007	Д=450; L=1413-3,1 (Н14)					2							1,33 кг
			3К.00.008	Д=500; L=1570-3,1 (Н14)						2						1,47 кг
			3К.00.009	Д=630; L=1978-3,7 (Н14)							2					1,86 кг
			3К.00.010	Д=710; L=2230-4,4 (Н14)								2				2,1 кг
			3К.00.011	Д=800; L=2512-5,4 (Н14)									1			2,36 кг
			3К.00.012	Д=1000; L=3140-5,4 (Н14)										1		2,95 кг
			3К.00.013	Д=1250; L=3925-6,8 (Н14)											1	3,7 кг

Инв. N подл.	Подпись и дата	Взам. инв. N

Формат	Зона	Поз.	Обозначение	Наименование	Кол. на исполн. 3К.00.000	01	02	03	04	05	06	07	08	09	10	Примеч.
				Стойка												
				Полоса $\frac{65\times30\ ГОСТ\ 103\text{-}76^*}{Ст.3кп\text{-}II\ ГОСТ\ 535\text{-}79^*}$												
Б4		4	3К.00.014	L=650-2,0 (Н14)									3			0,76 кг
				Полоса $\frac{66\times30\ ГОСТ\ 103\text{-}76^*}{Ст.3кп\text{-}II\ ГОСТ\ 535\text{-}79^*}$												
			3К.00.015	L=776-2,0 (Н14)										3		1,1 кг
			3К.00.016	L=810-2,3 (Н14)											4	1,13 кг
				Прочие изделия												
				Фланец ТУ 36-1508-88												
А3		5	СТД 201.00.000-18	Д=800									1			
			СТД 201.00.000-20	Д=1000										1		
			СТД 201.00.000-22	Д=1250											1	

ЗК.00.000 СБ

Серия 5.904-51. Выпуск 1

Рис.1

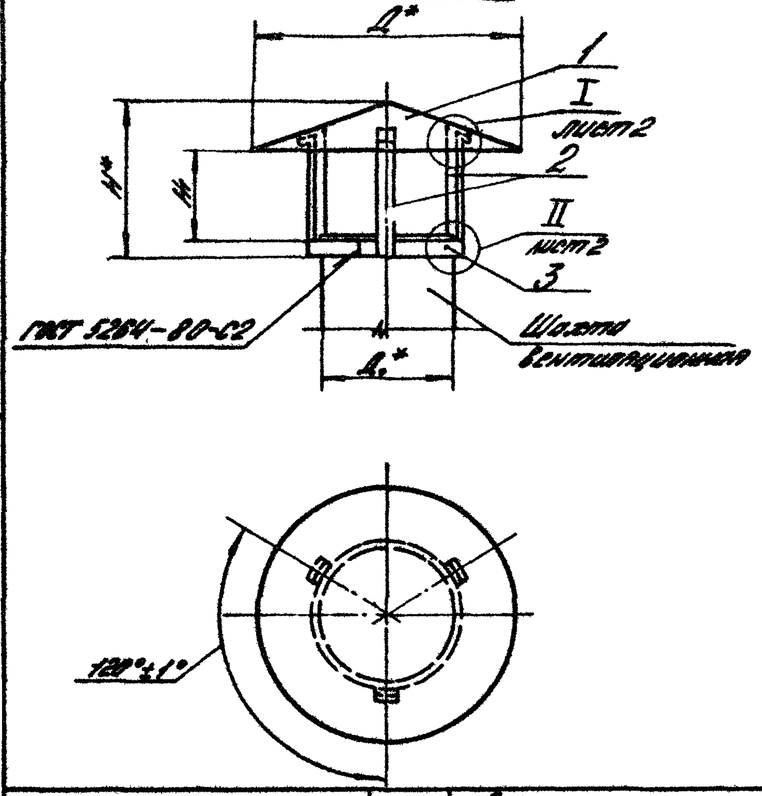

Рис.2

остальное см. рис.1

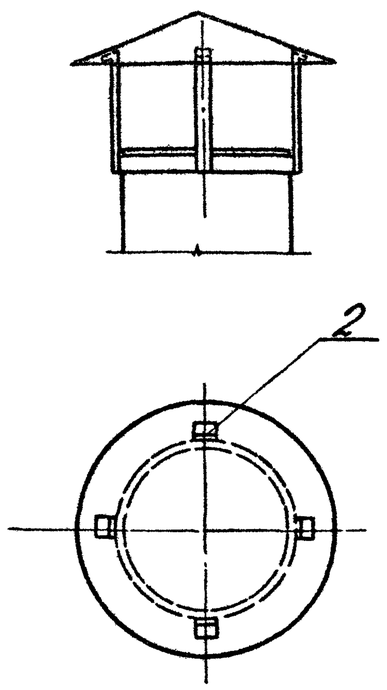

Рис.3

остальное см. рис.1

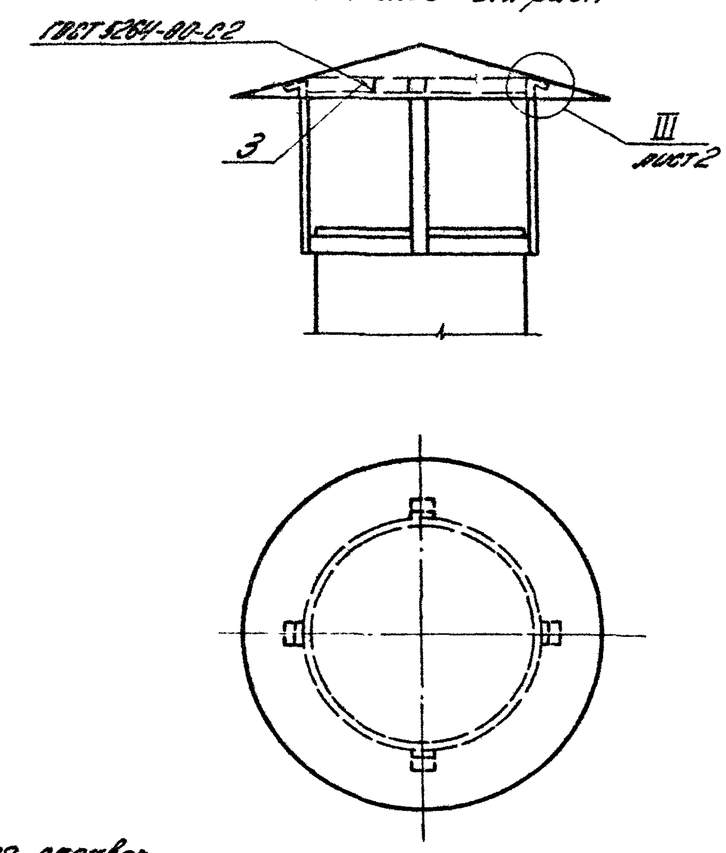

Обозначение	Рис.	Размеры, мм Д₀*	Д*	Н*	Н₁	Кол. стоек шт	Кол. лопат шт	Масса кг
ЗК.00.000	1	200	350	240	190	—	3	2,0
-01		250	450	257		—	3	2,85
-02	2	315	550	275		—	4	4,0
-03	3	400	700	400	250	—	4	7,1
-04		450	800	415		—	4	8,4
-05		500	900	480	300	—	4	10,1
-06		630	1130	523		—	4	14,0
-07		710	1300	550		—	4	17,7
-08	4	800	1450	830	538	3	3	33,7
-09		1000	1800	970	638	3	3	48,3
-10	5	1250	2250	1095		4	4	71,6

1.* Размеры для справок
2. Неуказанные предельные отклонения размеров - по h14.
3. Покрытие - грунт ГФ-021 ГОСТ 25129-82.*
4. Д₀ - наружный диаметр шахты равен диаметру фланца - Д1
5. Остальные технические требования по ТУ 36-2337-80

Инв. № подл. | Подпись и дата | Взам. инв. №

Изм.	Лист	N докум.	Подпись	Дата	ЗК.00.000 СБ
Разраб.		Иванихина			Зонт круглый Сборочный чертеж
Гл.инж.пр.		Выборнов			
Н.контр.		Кузакова			
Испол.		Богданова			

Стадия	Масса	Масштаб
Р	см. табл.	—
Лист 1	Листов 2	

ЦНИИПРОМЗДАНИЙ

Серия К-904-51. Выпуск 1

90 000 00 ЖС	Рис.4

Остальное см. рис.1

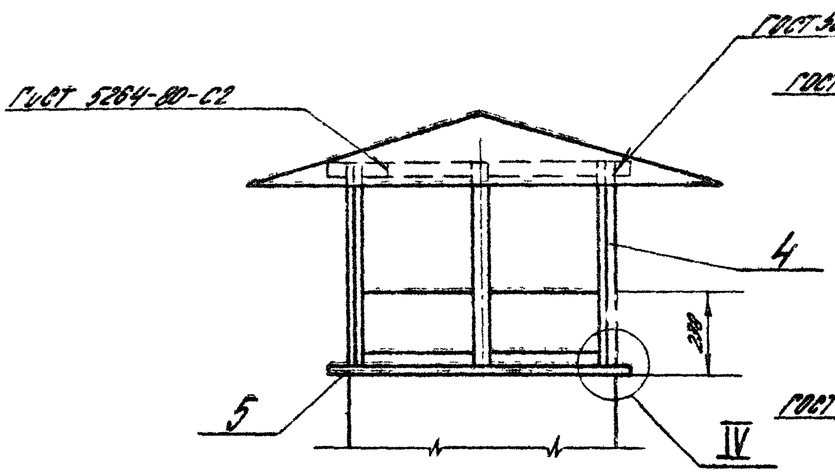

Рис.5

Остальное см. рис.1

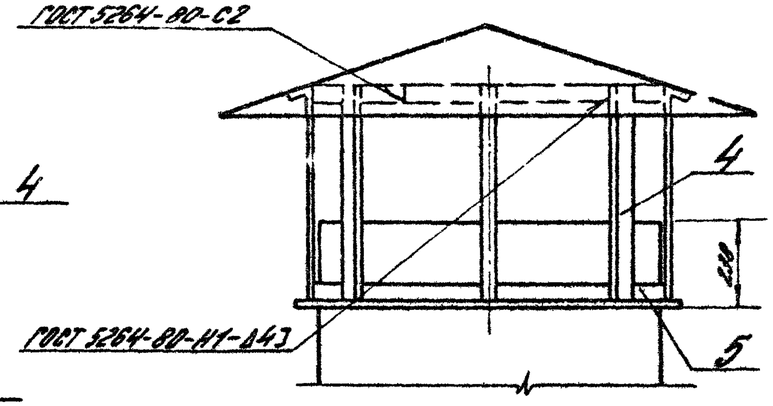

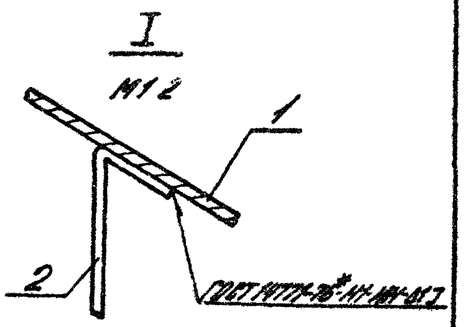

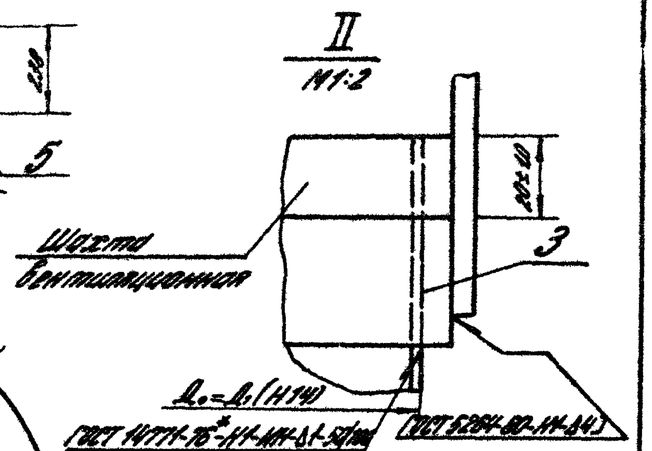

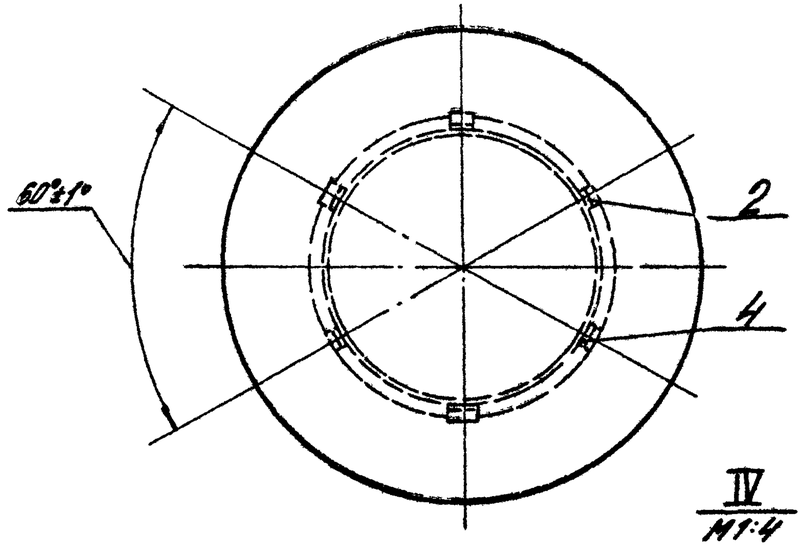

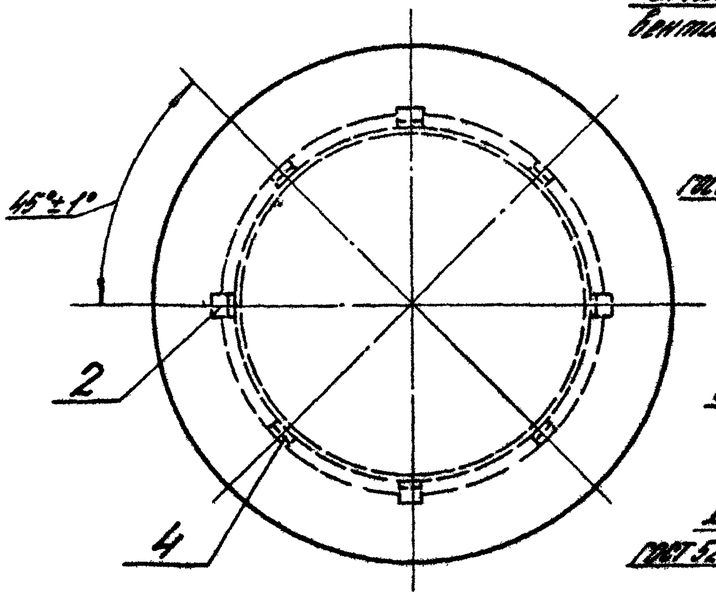

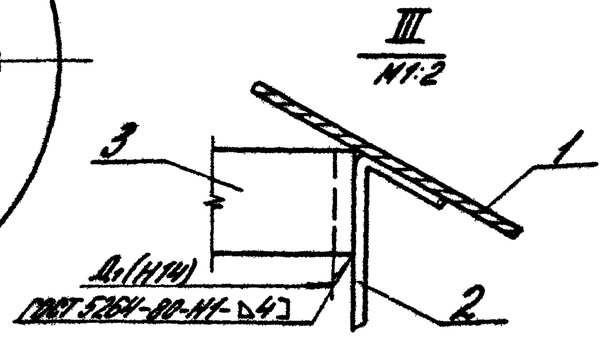

Инв.№ подл.	Подпись и дата	Взам. инв.№

3К.00.000.СБ	Лист 2

Серия 5.904-51. Выпуск 1

3К.00.001

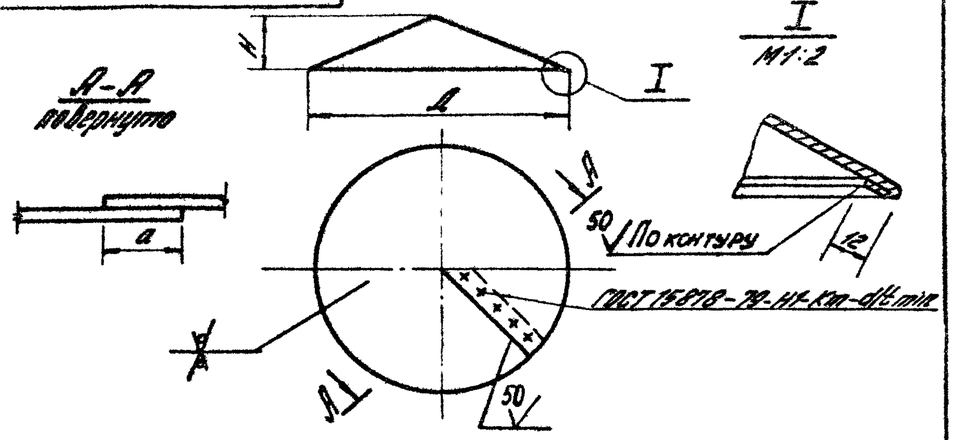

Обозначение	Размеры, мм Д	H	a	d	t min	Материал	Масса, кг
3К.00.001	350	60	12	4	14	Лист Б-ПН-А.8 ГОСТ 19903-74* / Ст.3 кп ГОСТ 16523-70*	0,73
-01	450	77				Лист Б-ПН-1,0 ГОСТ 19903-74* / Ст.3кп ГОСТ 16523-70*	1,45
-02	550	95					2,13
-03	700	120					3,4
-04	800	135					4,38
-05	900	150					5,53
-06	1130	183					8,7
-07	1300	220					11,37
-08	1450	250	14	6	18	Лист Б-ПН-1,5 ГОСТ 19903-74* / Ст.3кп ГОСТ 16523-70*	21,56
-09	1800	300					32,58
-10	2250	385					50,8

Н14; h14; ± IT14/2

Изм.	Лист	N докум.	Подпись	Дата	3К.00.001			
Зав.сект.		Иванишина			Колпак	Стадия	Масса	Масштаб
Гл.ин.пр.		Высоцкая				Р	см. табл.	—
						Лист	Листов 1	
Н.контр.		Кукова			См. таблицу	ЦНИИПРОМЗДАНИЙ		
Исполн.		Дубинская						

Инв.N подл. | Подпись и дата | Взам.инв.N

3К.00.002

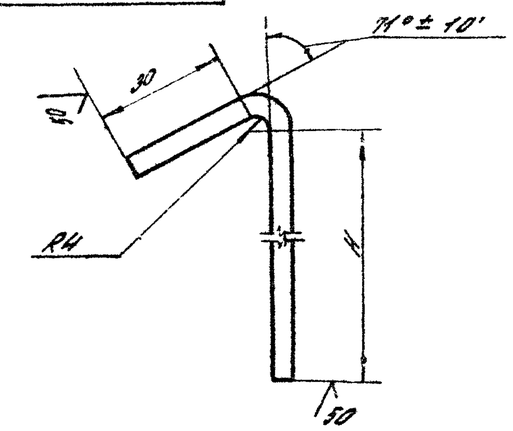

Обозначение	Размеры, мм H	Развернутая длина	Материал	Масса, кг
3К.00.002	191	233	Полоса Б-4х30 ГОСТ 103-76* / Ст.3кп-II ГОСТ 535-79*	0,22
-01	200	242		0,22
-02	205	247		0,23
-03	316	358		0,33
-04	325	367		0,34
-05	384	426		0,4
-06	400	443		0,41
-07	416	458	Полоса Б-5х30 ГОСТ 103-76* / Ст.3кп-II ГОСТ 535-79*	0,54
-08	663	705		0,83
-09	788	830	Полоса Б-6х30 ГОСТ 103-76* / Ст.3кп-II ГОСТ 535-79*	1,17
-10	823	865		1,22

h16; ± IT16/2

Изм.	Лист	N докум.	Подпись	Дата	3К.00.002			
Зав.сект.		Иванишина			Лапка	Стадия	Масса	Масштаб
Гл.ин.пр.		Высоцкая				Р	см. таблицу	—
						Лист	Листов 1	
Н.контр.		Кукова			См. таблицу	ЦНИИПРОМЗДАНИЙ		
Исполн.		Дубинская						

Инв.N подл. | Подпись и дата | Взам.инв.N

Инв. N подл.	Подпись и дата	Взам. инв. N

Серия 5.904-51 Выпуск 1

Формат	Зона	Поз.	Обозначение	Наименование	Кол. на исполн. 3П 00.000 —	01	02	03	04	05	06	07			Примеч.
				Документация											
А3			3П 00.000 СБ	Сборочный чертеж											
				Сборочные единицы											
А4		1	3П 10.000	Колпак	1										
			-01	Колпак		1									
			-02	Колпак			1								
			-03	Колпак				1							
			-04	Колпак					1						
А4			3П 20.000	Колпак						1					
			-01	Колпак							1				
			-02	Колпак								1			

Изм.	Лист	N докум.	Подп.	Дата
Зав. сект.		Иванкина		
Гл. инж. пр.		Высоцкая		
Н. контр.		Куркова		
Исполн.		Богданова		

3П 00.000

Зонт прямоугольный

Стадия	Лист	Листов
Р	1	3

ЦНИИПРОМЗДАНИЙ

Инв. N подл.	Подпись и дата	Взам. инв. N

Формат	Зона	Поз.	Обозначение	Наименование	Кол. на исполн. 3П 00.000 —	01	02	03	04	05	06	07			Примеч.
				Детали											
А4		2	3П.00.001	Лапка	4										
			-01	Лапка		4									
			-02	Лапка			4								
			-03	Лапка				6							
			-04	Лапка					8						
			-05	Лапка						2					
			-06	Лапка							2				
			-07	Лапка								2			
		3	-08	Лапка						2					
			-09	Лапка							4				
			-10	Лапка								4			
				Пояс											
				Полоса $\frac{Б\text{-}4\times30\ ГОСТ\ 103\text{-}76^*}{Ст.3кп\text{-}II\ ГОСТ\ 535\text{-}79^*}$											
Б4		4	3П 00.002	250×250; L=1006-26(h14)	2										0,95 кг

3П 00.00[illegible]

Лист 2

Инв. № подл.	Подпись и дата	Взам. инв. №

Формат	Зона	Поз.	Обозначение	Наименование	Кол. на исполн. 3П.00.000 —	01	02	03	04	05	06	07			Примеч.
Б4		4	3П 00.003	400×400; L=1506-3,1		2									15 кг
			3П 00.004	500×500; L=2006-4,4			2								1,98 кг
			3П 00.005	600×800; L=3206-5,6				1							3,0 кг
			3П 00.006	1000×1000; L=4006-6,6					1						3,96 кг
			3П 00.007	250×400; L=1306-3,1						2					1,23 кг
			3П 00.008	500×800; L=2606-5,4							1				2,45 кг
			3П 00.009	800×1000; L=3606-6,6								1			3,4 кг
				Прочие изделия											
				Фланец ГОСТ 12820-80											
				Уголок $\frac{32\times32\times4-В\ ГОСТ\ 8509-86}{Ст3кп-II\ ГОСТ\ 535-79}$											
Б4		5	3П 00.010	800×800; D=3928(h14)				1							6,35 кг
			3П 00.011	1000×1000; D=4128(h14)					1						7,88 кг
			3П 00.012	500×800; D=2728(h14)							1				5,2 кг
			3П.	800×1000; D=3728(h14)								1			7,12 кг

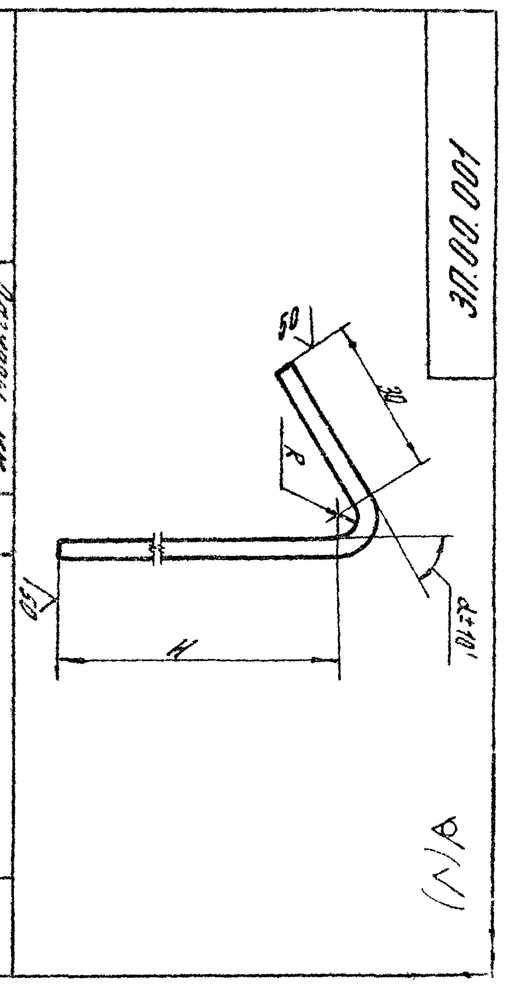

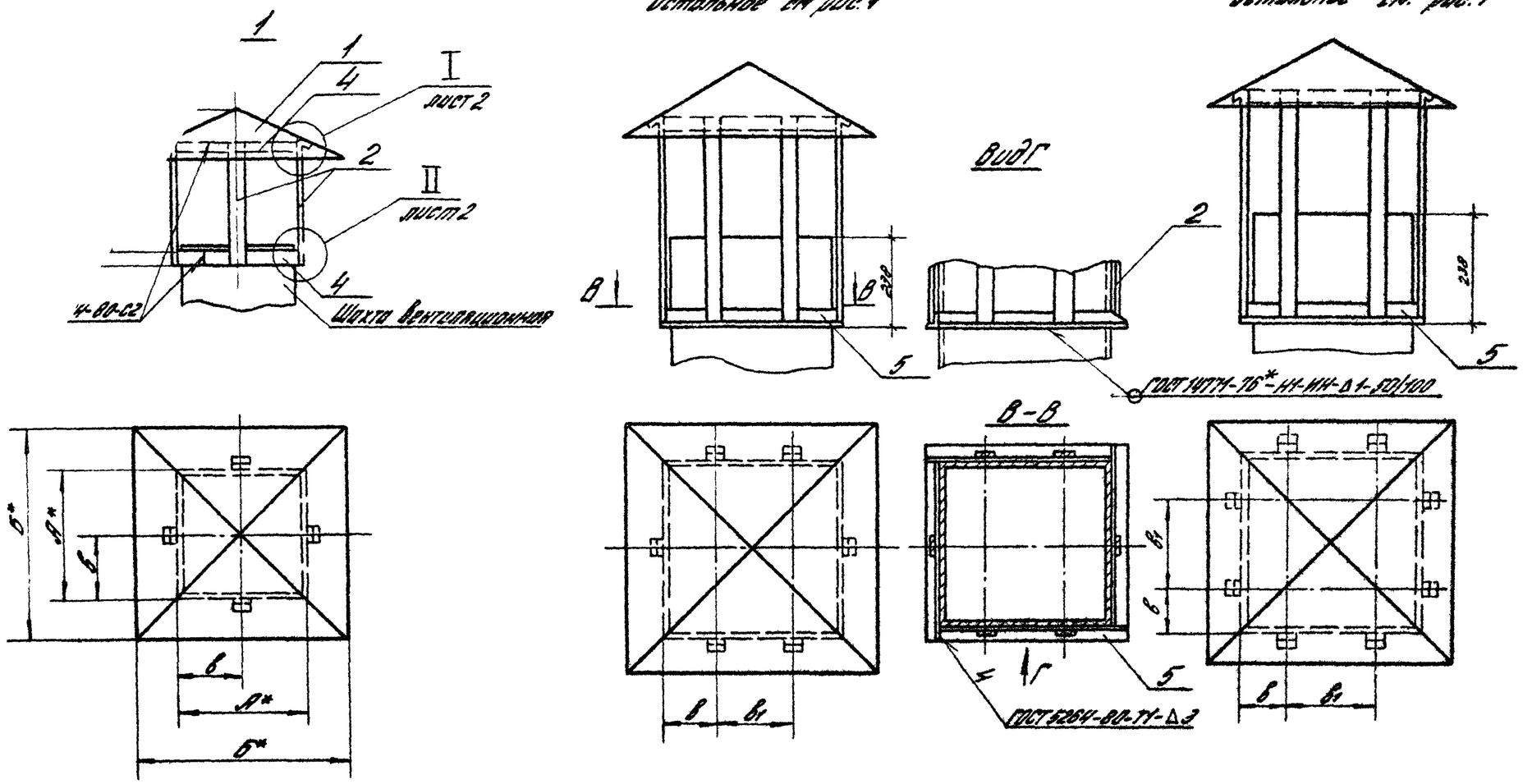

1. Таблицу исполнений см. на листе 2
2. Неуказанные предельные отклонения размеров - по $\pm\frac{IT14}{2}$
3.* Размеры для справок.
4. Покрытие - грунт ГФ-021 ГОСТ 25129-82.
5. Неуказанная шероховатость поверхности деталей без чертежа ∇.
6. А - наружный размер шахты равен внутреннему размеру фланца А1.
7. Остальные технические требования по ТУ 36-2337-80.

					3П.00.000СБ			
Изм.	Лист	N докум.	Подпись	Дата	Зонт прямоугольный сборочный чертеж	Стадия	Масса	Масштаб
Зав. лабор.		И.Ананьева				Р	Сн. табл.	—
Гл. инж. пр.		Высешкин				Лист 1	Листов 2	
Н. контр.		К.Гуськов				ЦНИИПРОМЗДАНИЙ		
Исполн.		Е.Мусанова						

Серия 5.904-51. Выпуск 1

3П 000 00 ИС

Рис.4

Остальное см. рис.1

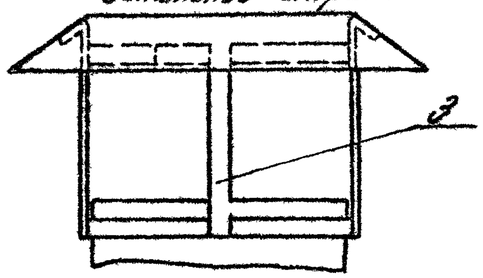

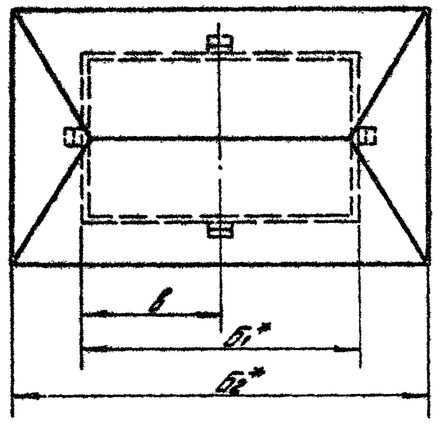

Рис 5

Остальное см. рис.1

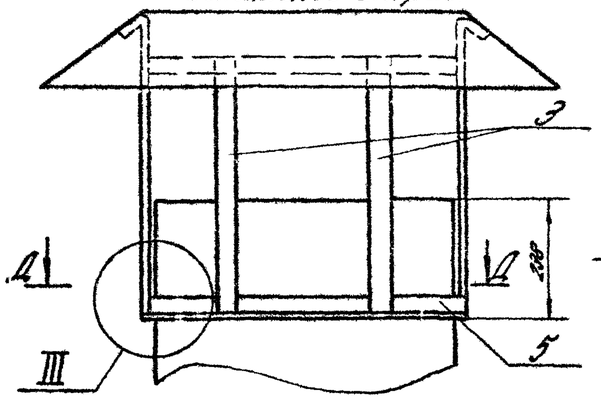

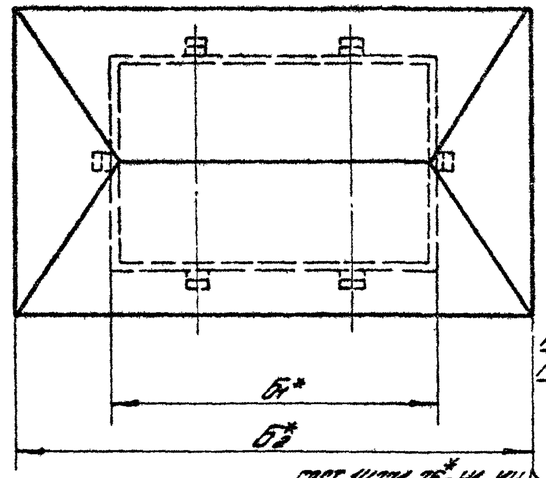

I

М1:2

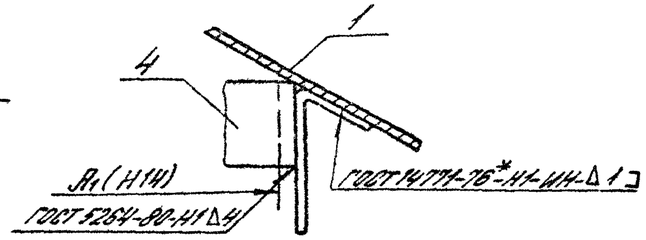

II

М1:2

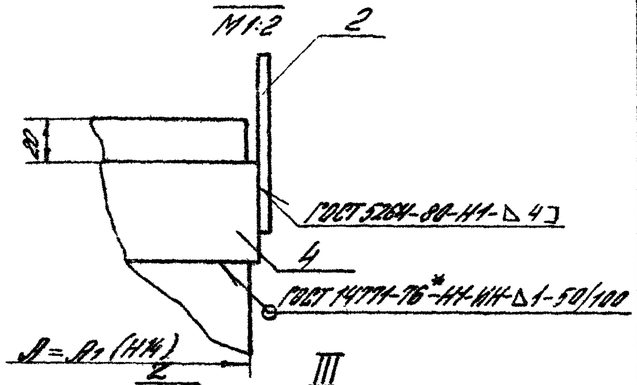

III

М1:4

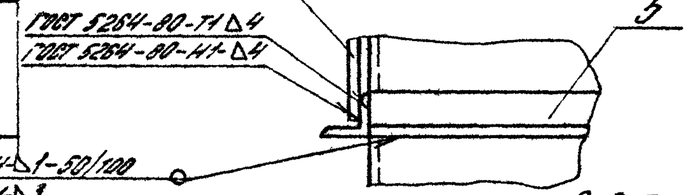

А-А

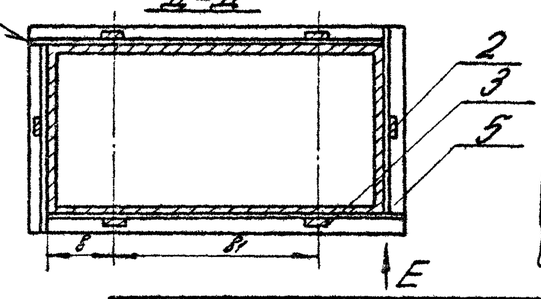

Вид Е

М1:4

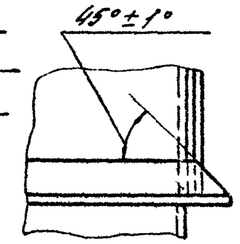

Обозначение	Рис.	Размеры, мм А*	Б*	Б1*	Б2*	Н*	Н1	в	в1	Кол. заготок, шт	Масса, кг
3П.00.000	1	250	450	–	–	240	190	125	–	4	4,5
-01		400	720	–	–	376	250	200	–	4	8,7
-02		500	900	–	–	400	250	250	–	4	12
-03	2	800	1440	–	–	783	538	200	400	6	31,5
-04	3	1000	1800	–	–	811	538	250	500	8	58,6
-05	4	250	450	400	720	400	250	200	–	4	7,2
-06	5	500	900	800	1440	930	638	200	400	6	27,0
-07		800	1440	1000	1800	985	638	250	500	6	53,5

Инв. № подл. | Подпись и дата | Взам. инв. №

3П.00.000СБ

Лист 2

Серия 5.904-51. Выпуск 1

Формат	Зона	Поз.	Обозначение	Наименование	Кол.	Примеч.
				Документация		
А4			3П.10.000 СБ	Сборочный чертеж		
				Переменные данные для исполнений		
				3П.10.000		
				Детали		
Б4		1	3П.10.001	Фасонка		
				Лист Б-ПН-10 ГОСТ 19903-74* / 3-IV-Ст.3кп ГОСТ 16523-70*	4	0,48 кг
				3П.10.000-01		
				Детали		
Б4		1	3П.10.001-01	Фасонка		
				Лист Б-ПН-10 ГОСТ 19903-74* / 3-IV-Ст.3кп ГОСТ 16523-70*	4	1,16 кг
				3П.10.000-02		
				Детали		
Б4		1	3П.10.000-02	Фасонка		
				Лист Б-ПН-10 ГОСТ 19903-74* / 3-IV-Ст.3кп ГОСТ 16523-70*	4	1,77 кг
				3П.10.000-03		
				Детали		
Б4		1	3П.10.000-03	Фасонка		
				Лист Б-ПН-10 ГОСТ 19903-74* / 3-IV-Ст.3кп ГОСТ 16523-70*	4	4,37 кг
				3П.10.000-04		
				Детали		
Б4		1	3П.10.000-04	Фасонка		
				Лист Б-ПН-25 ГОСТ 19903-74* / 3-IV-Ст.3кп ГОСТ 16523-70*	4	10,11 кг

Инв. № подл. | Подпись и дата | Взам. инв. №

Изм.	Лист	N докум.	Подпись	Дата	3П.10.000		
Разр.		Иванихина			Колпак	Стадия: Р	Лист	Листов: 1
Гл.инж.пр.		Высоцкая				ЦНИИПРОМЗДАНИЙ	
Н.контр.		Кулакова					
Исполн.		Богданова					

9Э 000.10 СБ						
Обозначение	Размеры, мм					Масса, кг
	B	H*	H_1	u	C min.	
3П.10.000	450	60	225	4	14	1,92
-01	720	96	360			4,64
-02	900	120	450			7,08
-03	1440	193	720			17,48
-04	1800	241	900	6	18	40,44

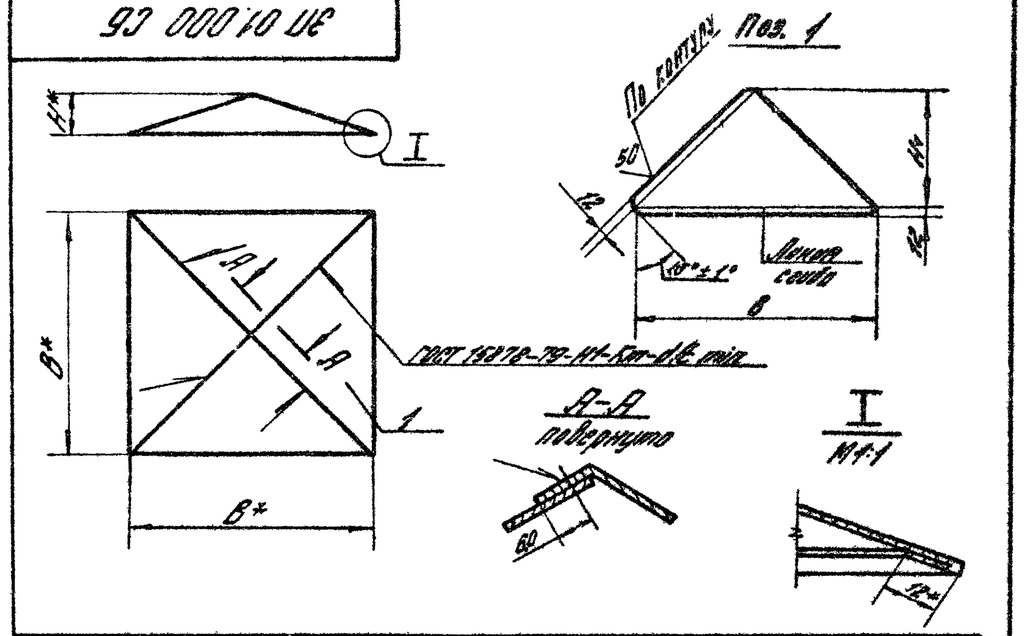

1. H14; h14; $\pm\frac{IT14}{2}$
2. Размеры для справок.
3. Неуказанная шероховатость поверхностей деталей без чертежа ∀

Инв. № подл. | Подпись и дата | Взам. инв. №

Изм.	Лист	N докум.	Подп.	Дата	3П.10.000 СБ		
Разр.		Иванихина			Колпак Сборочный чертеж	Стадия: Р	Масса: Сп. табл.	Масштаб: —
Гл.инж.пр.		Высоцкая				Лист	Листов 1
Н.контр.		Кулакова					
Исполн.		Богданова				ЦНИИПРОМЗДАНИЙ	

Серия 3.900-1-51. Выпуск 1

Формат	Зона	Поз.	Обозначение	Наименование	Кол.	Примечание
				Документация		
А4			3П 20.000 СБ	Сборочный чертеж		
			Переменные данные для исполнения			
				3П 20.000		
				Детали		
Б4		1	3П 20.001	Фасонка		
				Лист $\frac{Б\text{-}ПН\text{-}10\ ГОСТ\ 19903\text{-}74^*}{3\text{-}IV\text{-}Ст3кп\ ГОСТ\ 16523\text{-}70^*}$	2	1,18 кг
Б4		2	3П 20.002	Фасонка		
				Лист $\frac{Б\text{-}ПН\text{-}10\ ГОСТ\ 19903\text{-}74^*}{3\text{-}IV\text{-}Ст3кп\ ГОСТ\ 16523\text{-}70^*}$	2	0,49 кг
				3П 20.000-01		
				Детали		
Б4		1	3П 20.003	Фасонка		
				Лист $\frac{Б\text{-}ПН\text{-}10\ ГОСТ\ 19903\text{-}74^*}{3\text{-}IV\text{-}Ст3кп\ ГОСТ\ 16523\text{-}70^*}$	2	4,42 кг
Б4		2	3П 20.004	Фасонка		
				Лист $\frac{Б\text{-}ПН\text{-}10\ ГОСТ\ 19903\text{-}74^*}{3\text{-}IV\text{-}Ст3кп\ ГОСТ\ 16523\text{-}70^*}$	2	1,8 кг
				3П 20.000-02		
				Детали		
Б4		1	3П 20.005	Фасонка		
				Лист $\frac{Б\text{-}ПН\text{-}15\ ГОСТ\ 19903\text{-}74^*}{3\text{-}IV\text{-}Ст3кп\ ГОСТ\ 16523\text{-}70^*}$	2	12,4 кг
Б4		2	3П 20.006	Фасонка		
				Лист $\frac{Б\text{-}ПН\text{-}15\ ГОСТ\ 19903\text{-}74^*}{3\text{-}IV\text{-}Ст3кп\ ГОСТ\ 16523\text{-}70^*}$	2	5,56 кг

Взам. инв. №

Подпись и дата

Инв. № подл.

Изм.	Лист	№ докум.	Подп.	Дата	3П.20.000		
Зав. сект.		И.Бонитина			Колпак	Стадия	Лист	Листов
Гл. ин. пр.		Высоцкая				Р		1
Н. конт.		Куркова				ЦНИИПРОМЗДАНИЙ		
Исполн.		Дубинская						

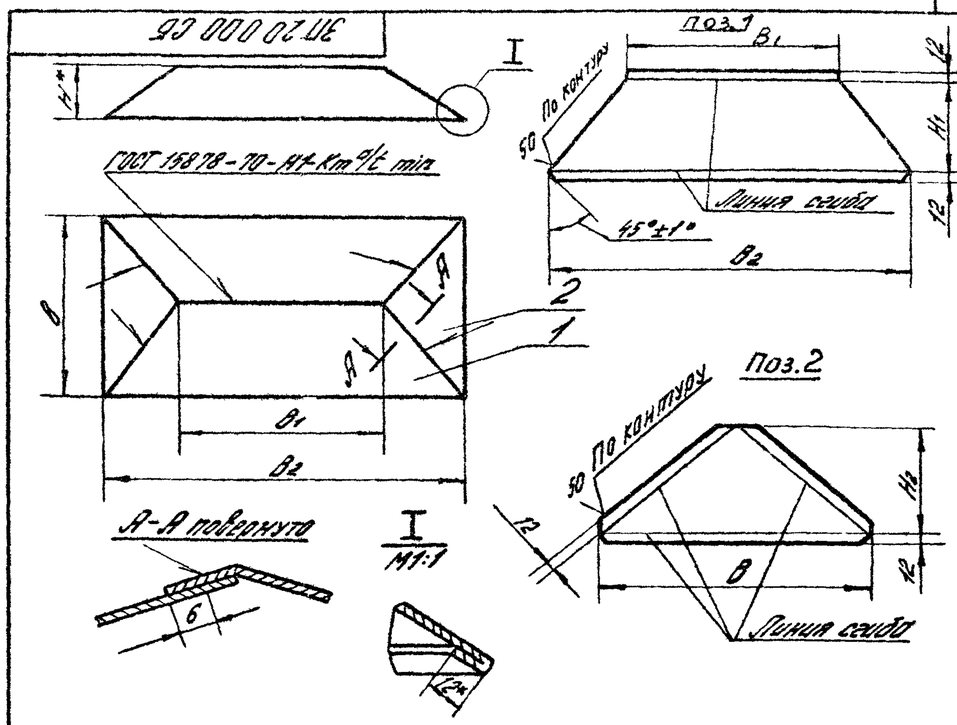

Обозначение	Размеры в мм.								Масса кг
	B	B1	B2	H*	H1	H2	d	t min	
3П20.000	450	350	720	120	257	220	4	14	3,34
—01	900	640	1440	260	515	477			12,45
—02	1440	800	1800	325	777	997	6	18	35,9

1* Размеры для справок.
2. Неуказанная шероховатость поверхностей деталей без чертежа ∨
3. H14; h14; ± $\frac{IT14}{2}$

Взам. инв. №

Подпись и дата

Инв. № подл.

Изм.	Лист	№ докум.	Подп.	Дата	3П.20.000 СБ			
Зав. сект.		И.Бонитина			Колпак Сборочный чертеж	Стадия	Масса	Масштаб
Н. конт.		Куркова				Р	см. табл.	—
Гл. ин. пр.		Высоцкая				Лист	Листов 1	
Исполн.		Дубинская				ЦНИИПРОМЗДАНИЙ		

Инв. N подл.	Подпись и дата	Взам. инв. N

Формат	Зона	Поз.	Обозначение	Наименование	Кол. на исполн. —	01	02	03						Примечан.
				Документация										
А3			Д 315.00.000	Сборочный чертеж										
				Сборочные единицы										
А3		1	Д 315.01.000	Диффузор	1									
			-01	Диффузор		1								
			-02	Диффузор			1							
			-03	Диффузор				1						
				Детали										
А3		2	Д 315.00.001	Полуцилиндр	2									
			-01	Полуцилиндр		2								
			-02	Полуцилиндр			2							
			-03	Полуцилиндр				2						

Изм.	Лист	N докум.	Подп.	Дата
Зав.сек.		Иванихина		
Гл.ин.пр.		Высоцкая		
Н.контр.		Кукова		
Исполн.		Богданова		

Д 315.00.000

Дефлекторы
NN 3...6

Стадия	Лист	Листов
Р	1	2

ЦНИИПромзданий

Инв. N подл.	Подпись и дата	Взам. инв. N

Формат	Зона	Поз.	Обозначение	Наименование	Кол. на исполн. —	01	02	03						Примечан.
А3		3	Д 315.00.002	Зонт	1									
			-01	Зонт		1								
			-02	Зонт			1							
			-03	Зонт				1						
		4	Д 315.00.003	Лапка	4									
			-01	Лапка		4								
			-02	Лапка			4							
			-03	Лапка				6						
				Стандартные изделия										
		5		Болт М8×20.58										
				ГОСТ 7798-70	18	18	22	32						
		6		Гайка М8.4										
				ГОСТ 5915-70	18	18	22	32						

Д 315.00.000С

Д 315.00.000 СБ

Серия 3.904-51 Выпуск 1

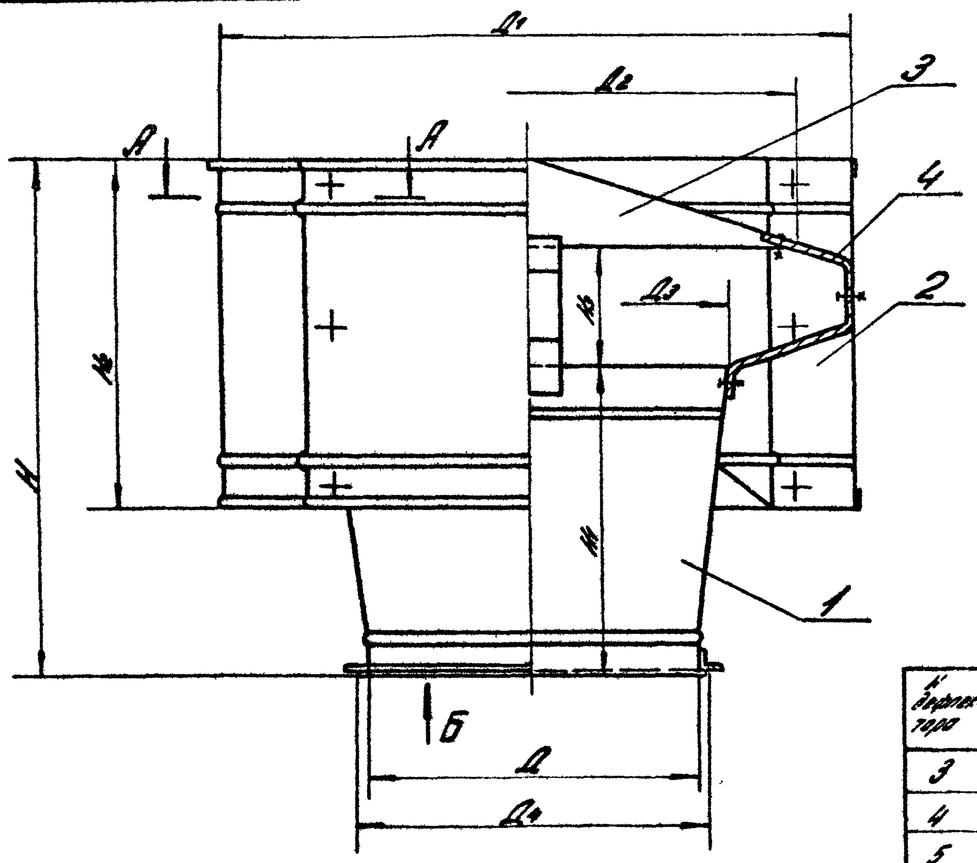

А-А (повернуто)
М1:1

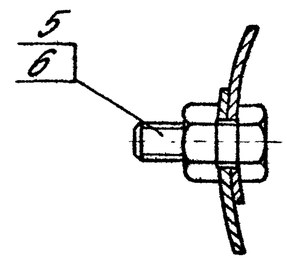

Вид Б
М1:2

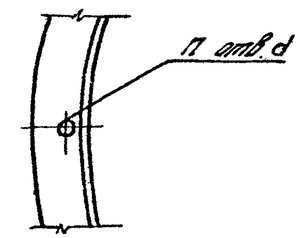

К дефлектору	Обозначение	Размеры, мм											Масса, кг
		Д	Д1	Д2	Д3	Д4	Н	Н1	Н2	Н3	d	Кол. n	
3	Д 315.00.000	315	510	450	365	345	450	260	300	110	7	8	8,3
4	-01	400	730	630	470	430	640	364	430	150		10	16,7
5	-02	500	950	820	600	530	840	520	550	200			31,8
6	-03	630	1190	1010	740	660	980	570	680	240	10	12	46,5

1. Размеры для справок.
2. Покрытие - грунт ГФ-021 ГОСТ 25129-82.
3. Маркировать по ТУ 36-1512-84.
4. Остальные технические требования по ТУ 36-1512-84.

Изм.	Лист	№ докум.	Подп.	Дата
Зав. сект.		Иванкина		
Гл. инж. пр.		Высоцкая		
Н. контр.		Куркова		
Исполн.		Богданова		

Д 315.00.000 СБ

Дефлекторы №№ 3...6
Сборочный чертеж

Стадия	Масса	Масштаб
Р	см табл.	—
Лист	Листов 1	

ЦНИИПРОМЗДАНИЙ

Инв. № подл. | Подпись и дата | Взам. инв. №

Д 315.00.001

Серия 5.904-51. Выпуск 1.

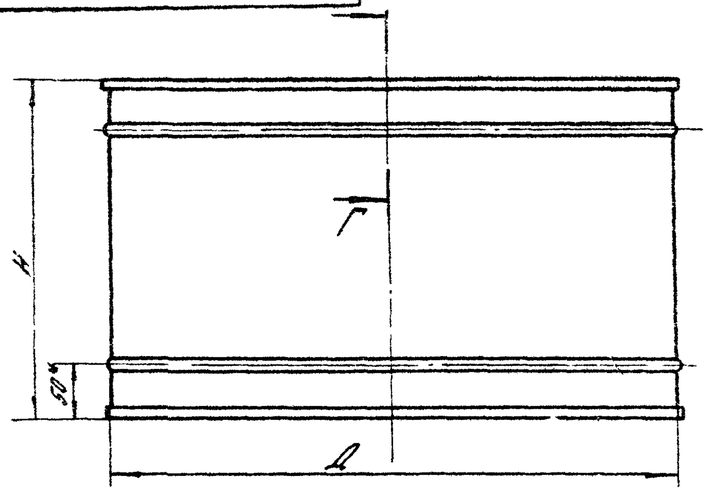

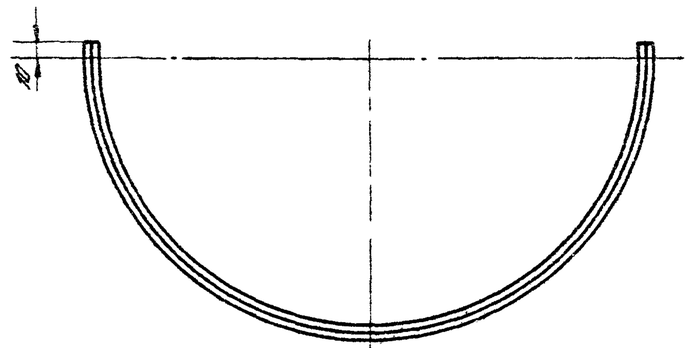

Развертка
Рис.1

Развертка

Рис 2
остальное см. рис. 1

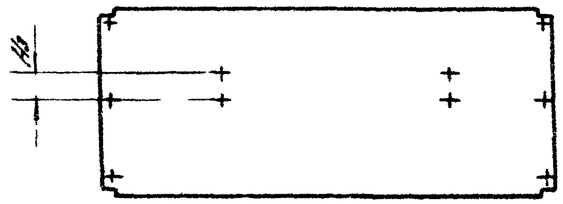

Рис.3
остальное см. рис. 1

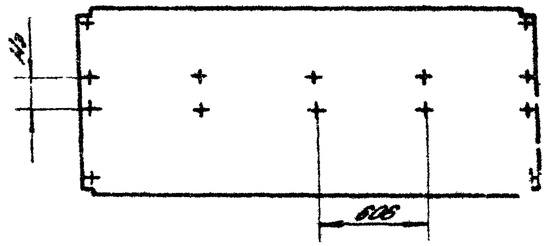

Обозначение	Рис	Размеры, мм								Кол. п	Материал	Масса, кг
		Д	А	Б	В	Н	Н1	Н2	Н3			
Д 315.00.001	1	510	825	200	400	300	342	134	—	8	Лист $\frac{Б\text{-}ПН\text{-}6Т\ ГОСТ\ 19903\text{-}74^*}{3\text{-}IV\text{-}Ст.3кп\ ГОСТ\ 16523\text{-}70^*}$	1,58
-01		730	1170	285	576	430	472	181	—		Лист $\frac{Б\text{-}ПН\text{-}0,8\ ГОСТ\ 19903\text{-}74^*}{3\text{-}IV\text{-}Ст.3кп\ ГОСТ\ 16523\text{-}70^*}$	3,53
-02	2	950	1515	373	746	550	602	202	50	10	Лист $\frac{Б\text{-}ПН\text{-}10\ ГОСТ\ 19903\text{-}74^*}{3\text{-}IV\text{-}Ст.3кп\ ГОСТ\ 16523\text{-}70^*}$	7,08
-03	3	1190	1815	305	605	690	722	238	70	14		10,52

1* Размеры для справок
2. $H14,\ h14_1 \pm \frac{IT14}{2}$

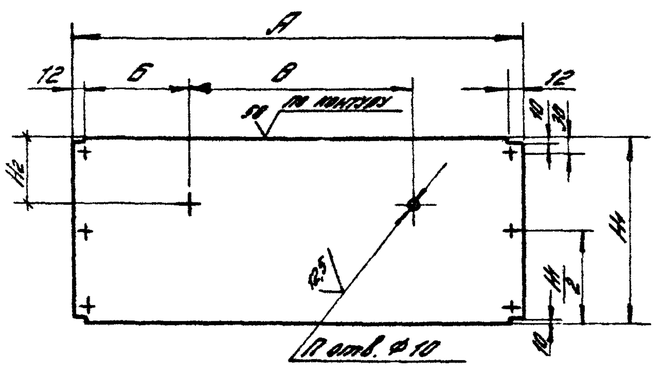

Г-Г
М1:1

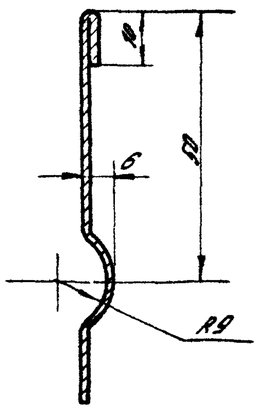

Изм.	Лист	N докум.	Подп.	Дата	Д 315.00.001			
Зав.лаб.		Иванюшина			Полуцилиндр	Стадия	Масса	Масштаб
Гл.инж.пр.		Выренкова				Р	см. табл.	—
Н.контр.		Куркова				Лист	Листов 1	
Исполн.		Богданова			См. табл.	ЦНИИПРОМЗДАНИЙ		

Инв. N подл. | Подпись и дата | Взам. инв. N

Д 315 00 002

Серия 5.904-51. Выпуск 1

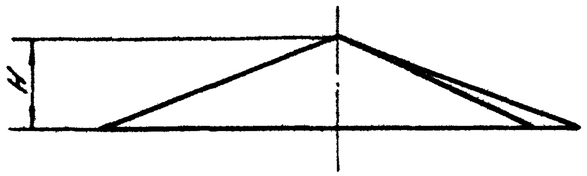

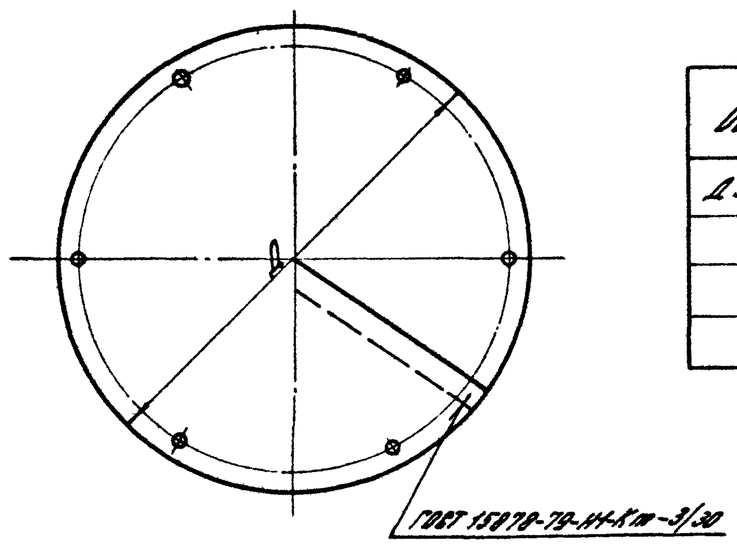

Развертка

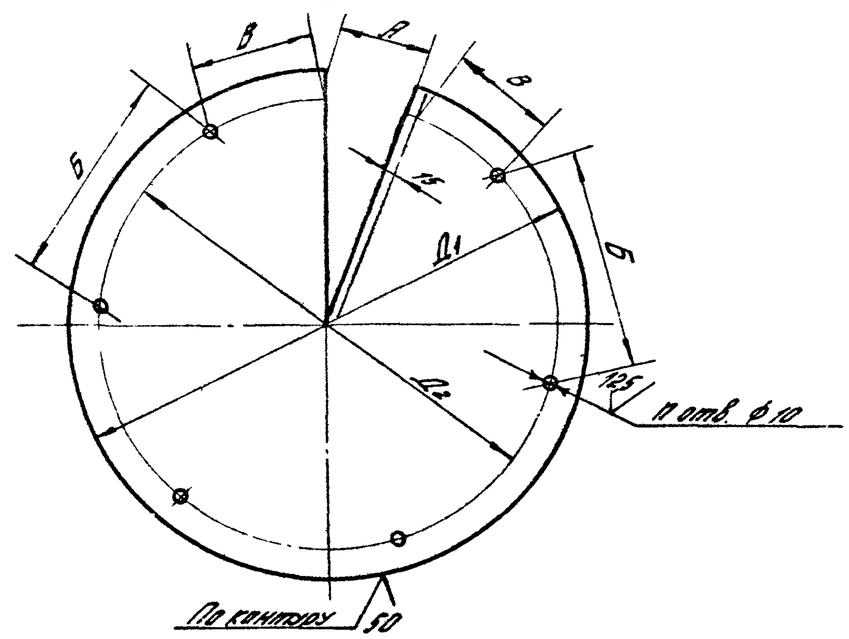

Обозначение	Размеры, мм							Кол. п.	Материал	Масса, кг
	Д	Н	Д1	Д2	А	Б	В			
Д 315. 00. 002	450	75	474	434	60	321	161	4	Лист $\frac{Б\text{-}ПН\text{-}0,7\ ГОСТ\ 19903\text{-}74^*}{3\text{-}IV\text{-}Ст\ 3\ кп\ ГОСТ\ 16523\text{-}70^*}$	0,94
-01	630	105	654	624	91	450	225		Лист $\frac{Б\text{-}ПН\text{-}0,8\ ГОСТ\ 19903\text{-}74^*}{3\text{-}IV\text{-}Ст\ 3\ кп\ ГОСТ\ 16523\text{-}70^*}$	2,1
-02	820	137	854	824	122	586	293	6	Лист $\frac{Б\text{-}ПН\text{-}1,0\ ГОСТ\ 19903\text{-}74^*}{3\text{-}IV\ Ст\ 3\ кп\ ГОСТ\ 16523\text{-}70^*}$	4,4
-03	1010	170	1045	1025	157	507	254			6,66

$H\ 14;\ h\text{-}14;\ \pm\frac{IT14}{2}$

Изм.	Лист	N докум.	Подп.	Дата	Д 315. 00.002		
Зав. сект.		Иванькина			Зонт	Стадия: Р	Масса: см табл.	Масштаб: —
Гл. инж. пр.		Высоцкая				Лист	Листов 1	
Н. контр.		Кулкова			См. табл.	ЦНИИПРОМЗДАНИЙ		
Норм.		Дубинская						

Инв. N подл. | Подпись и дата | Взам. инв. N

Серия 5.904-54. Выпуск 1

Рис.1

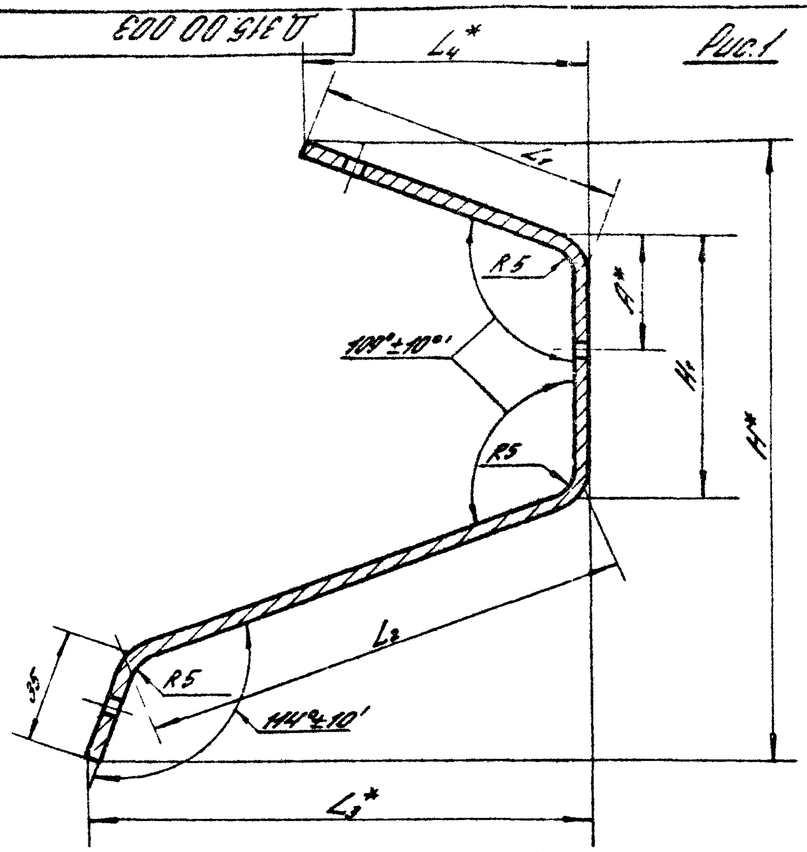

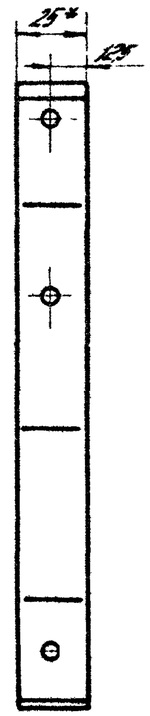

Рис.2

Остальное см. рис.1

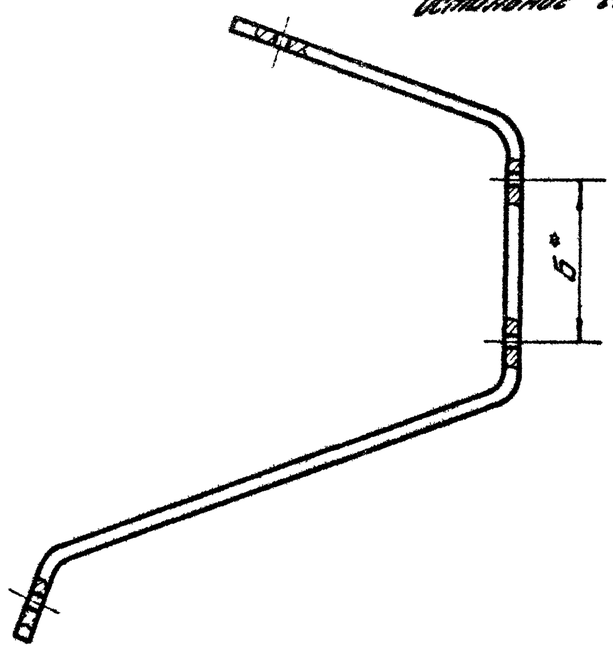

Развертка

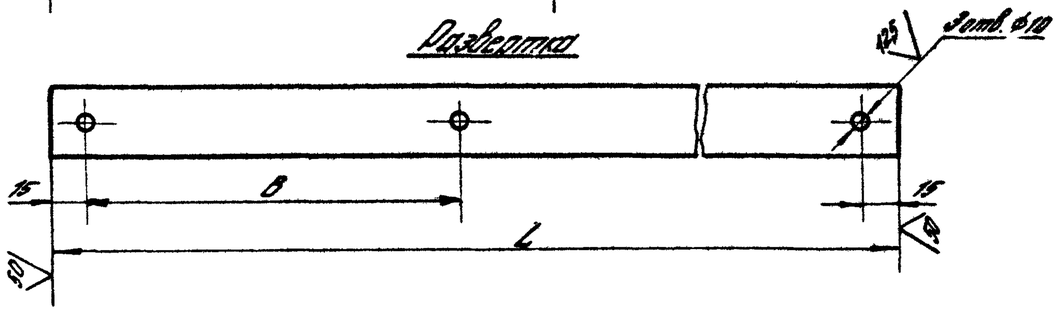

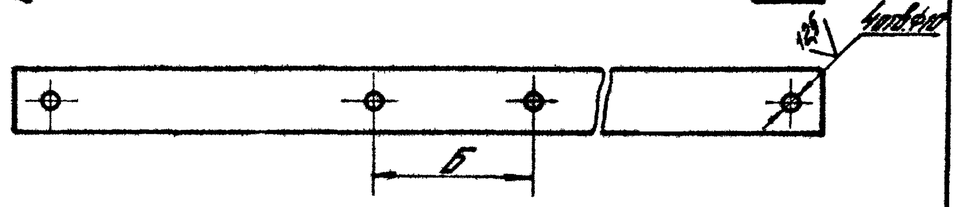

1*. Размеры для справок.

2. $H14,\ h14,\ \pm\frac{IT14}{2}$

Обозначение	Рис.	Размеры, мм										Масса, кг
		А	Б	В	L	L_1	L_2	L_3	L_4	H	H_1	
Д.315.00.003	1	28	—	98	232	72	76	76	68	136	55	0,227
—01		38	—	129	334	93	137	133	88	183	75	0,327
—02	2	22	50	129	418	109	185	178	103	223	95	0,41
—03		22	70	155	517	135	238	228	127	269	115	0,506

Изм.	Лист.	N докум.	Подп.	Дата	Д.315.00.003			
Зав.сект.		И.Воронкина			Лапка	Стадия	Масса	Масштаб
Ст.инж.пр.		Л.Городская				Р	см. табл.	—
Н.контр.		Б.Орлова				Лист	Листов 1	
Исполн.		С.Смирнова			Полоса Б-5×25 ГОСТ 103-76* / Ст.3кп-II ГОСТ 535-79*	ЦНИИПРОМЗДАНИЙ		

Инв. N подл. | Подпись и дата | Взам. инв. N

Формат	Зона	Поз.	Обозначение	Наименование	Кол.	Примечание
				Документация		
А3			Д 315.01.000 СБ	Сборочный чертеж		
			Переменные данные	для исполнений		
				Д 315.01.000		
				Детали		
А3		1	Д 315.01.001	Обечайка	1	
А3		2	Д 315.01.002	Конус	1	
				Прочие изделия		
А3		3	СТД 201.00.000-09	Фланец ТУ 36-1508-88	1	
				Д 315.01.000-01		
				Детали		
		1	Д 315.01.001-01	Обечайка	1	
		2	Д 315.01.002-01	Конус	1	
				Прочие изделия		
		3	СТД 201.00.000-12	Фланец ТУ 36-1508-88	1	
				Д 315.01.000-02		
				Детали		
		1	Д 315.01.001-02	Обечайка	1	
		2	Д 315.01.002-02	Конус	1	
				Прочие изделия		
		3	СТД 201.00.000-14	Фланец ТУ 36-1508-88	1	
				Д 315.01.000-03		
				Детали		
		1	Д 315.01.001-03	Обечайка	1	
		2	Д 315.01.002-03	Конус	1	
				Прочие изделия		
		3	СТД 201.00.000-16	Фланец ТУ 36-1508-88	1	

Инв. № подл. | Подпись и дата | Взам. инв. №

Изм.	Лист	N докум.	Подп.	Дата	Д 315.01.000			
Гл. спец.		И. Вечканова			Диффузор	Стадия	Лист	Листов
Гл. инж. пр.		Высоцкая				Р		1
Н. контр.		Кузнецова				ЦНИИПРОМЗДАНИЙ		
Исполн.		Богданова						

Формат	Зона	Поз.	Обозначение	Наименование	Кол.	Примечание
				Документация		
А3			Д 710.01.000 СБ	Сборочный чертеж		
			Переменные	данные для исполнений		
				Д 710.01.000		
				Детали		
А3		1	Д 710.01.001	Обечайка	1	
А3		2	Д 710.01.002	Конус	1	
				Прочие изделия		
А3		3	СТД 201.00.000-17	Фланец ТУ 36-1508-88	1	
				Д 710.01.000-01		
				Детали		
		1	Д 710.01.001-01	Обечайка	1	
		2	Д 710.01.002-01	Конус	1	
				Прочие изделия		
		3	СТД 201.00.000-18	Фланец ТУ 36-1508-88	1	
				Д 710.01.000-02		
				Детали		
		1	Д 710.01.001-02	Обечайка	1	
		2	Д 710.01.002-02	Конус	1	
				Прочие изделия		
		3	СТД 201.00.000-19	Фланец ТУ 36-1508-88	1	
				Д 710.01.000-03		
				Детали		
		1	Д 710.01.001-03	Обечайка	1	
		2	Д 710.01.002-03	Конус	1	
				Прочие изделия		
		3	СТД 201.00.000-20	Фланец ТУ 36-1508-88	1	

Инв. № подл. | Подпись и дата | Взам. инв. №

Изм.	Лист	N докум.	Подп.	Дата	Д 710.01.000			
Гл. спец.		И. Вечканова			Диффузор	Стадия	Лист	Листов
Гл. инж. пр.		Высоцкая				Р		1
Н. контр.		Кузнецова				ЦНИИПРОМЗДАНИЙ		
Исполн.		Богданова						

Д 315.01.000 СБ

Серия 5.904-51. Выпуск 1

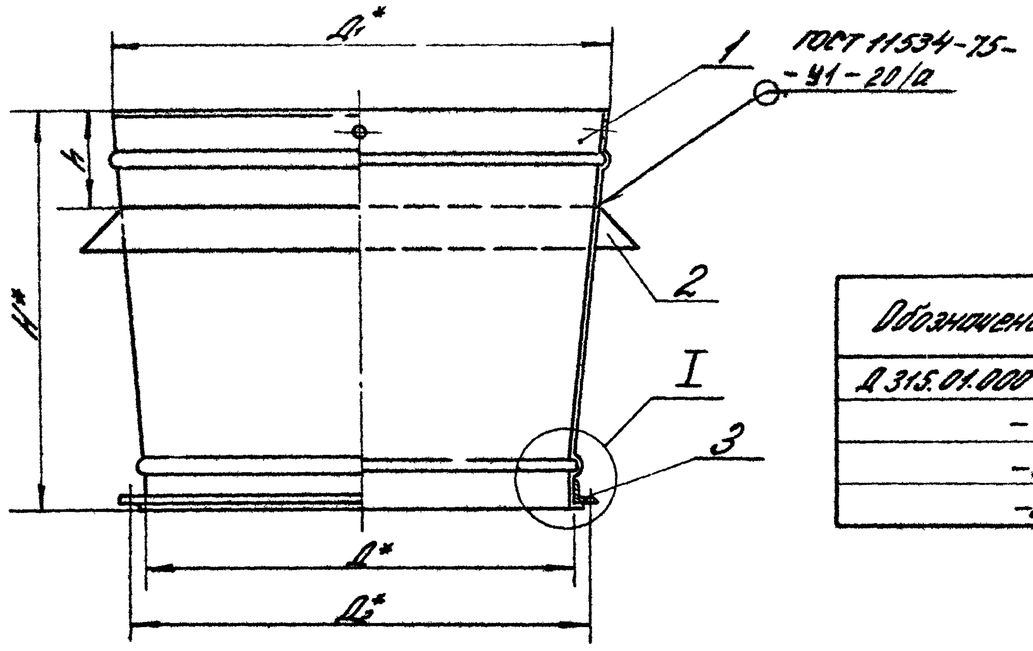

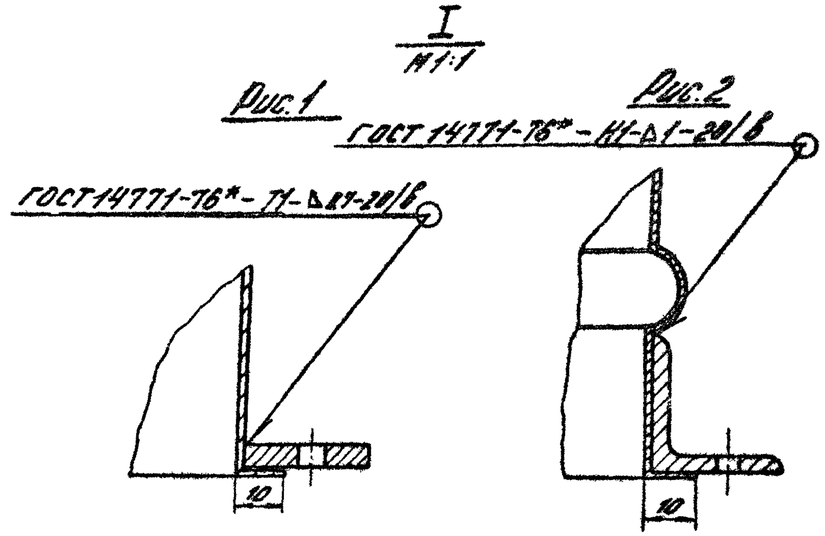

Обозначение	Рис.	Размеры, мм							Масса, кг
		Д	Д1	Д2	Н	h	а	б	
Д 315.01.000	1	315	365	345	260	75	104	80	2,92
-01	2	400	470	430	364	120	155	137	5,84
-02	2	500	600	530	520	142	160	137	11,13
-03	2	630	740	660	570	185	165	145	15,07

1* Размеры для справок.

2. $\pm \frac{IT14}{2}$

Изм.	Лист	N докум.	Подп.	Дата	Д 315.01.000 СБ			
Разраб.		Иванченко			Диффузор Сборочный чертеж	Стадия	Масса	Масштаб
Пров.		Самойлов				Р	Сн. табл.	—
Н. контр.		Кузнецов				Лист	Листов 1	
Утверд.		Смирнова				ЦНИИПромзданий		

Инв. N подл. | Подпись и дата | Взам. инв. N

Д 315.01.001

Серия 5.904-51. Выпуск 1

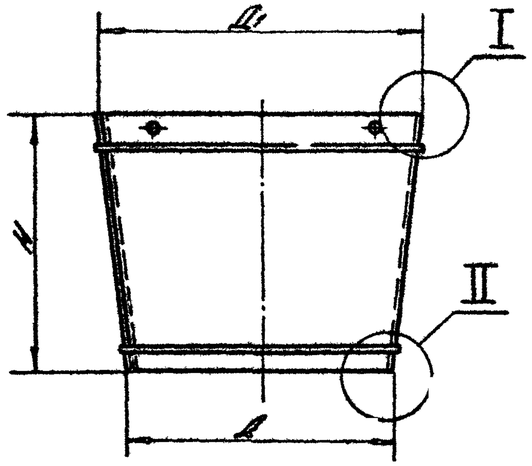

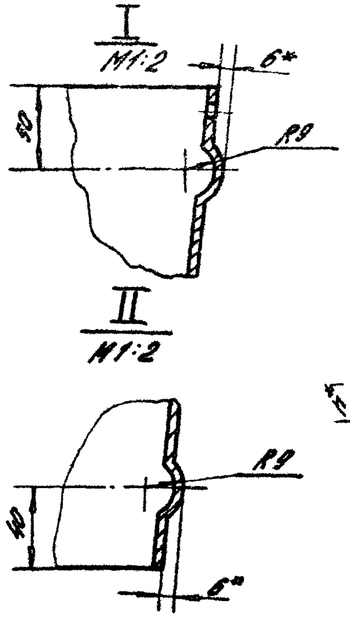

Развертка

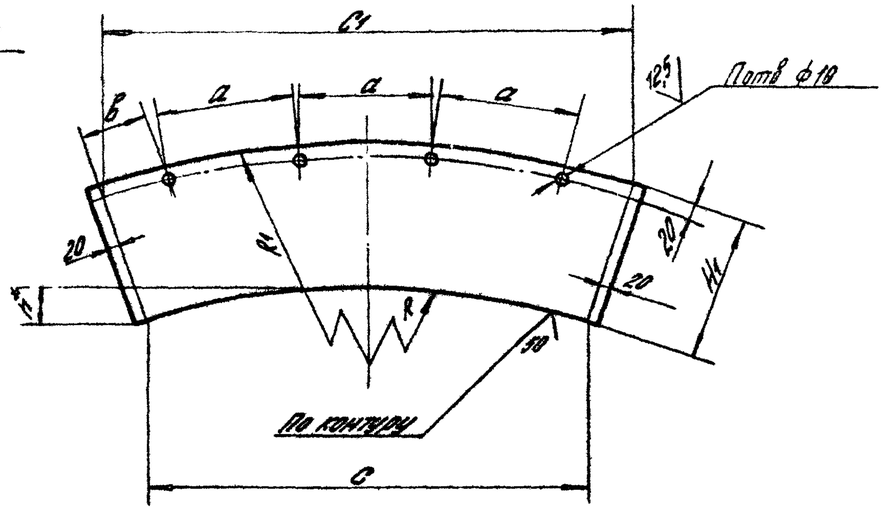

Обозначение	Размеры, мм											Кол. п.	Материал	Масса, кг
	Д	Д1	H1	H	R1	R	C1	C	h	a	в			
Д 315.01.001	315	365	276	260	1909	1828	1129	968	93	286	143	4	Лист 6-ПН-0,7 ГОСТ 19903-74* / 3-IV-Ст3кп ГОСТ 16523-70*	1,68
-01	400	470	397	364	2452	2055	1454	1218	92	368	184		Лист 6-ПН-0,8 ГОСТ 19903-74* / 3-IV-Ст.3кп ГОСТ 16523-70*	3,55
-02	500	600	553	520	3130	2577	1856	1528	116	470	235	6	Лист 6-ПН-1,0 ГОСТ 19903-74* / 3-IV-Ст3кп ГОСТ 16523-70	7,67
-03	630	740	604	570	3880	3256	2287	1931	146	386	193			10,41

1.* Размеры для справок.

2. H_{14}, h_{14}, $\pm \frac{IT14}{2}$

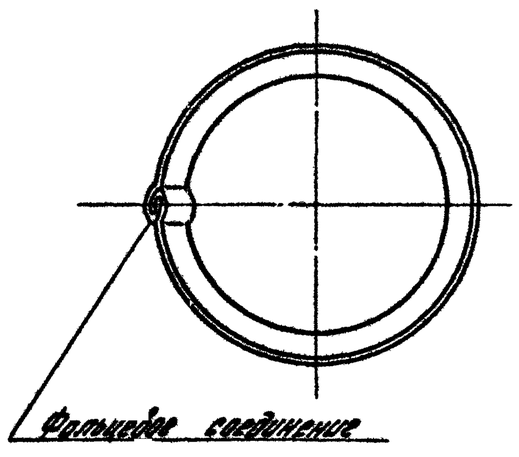

Фальцевое соединение

Изм.	Лист	N докум.	Подп.	Дата	Д 315.01.001			
Разраб.		Иванилкина			Обечайка	Стадия	Масса	Масштаб
Пров.		Высоцкая				Р	см. табл.	—
Н.контр.		Кулакова				Лист	Листов 1	
Исполн.		Бондарева			См. таблицу	ЦНИИПРОМЗДАНИЙ		

Инв. N подл. | Подпись и дата | Взам. инв. N

Серия 5.904-51. Выпуск 1.

Д 315.01.002

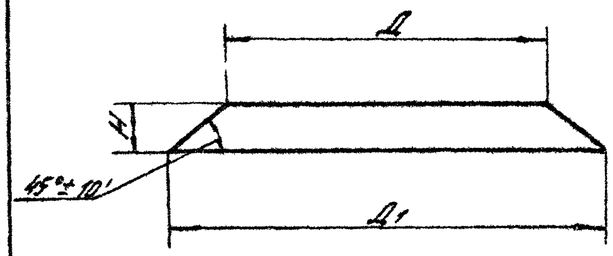

Развертка

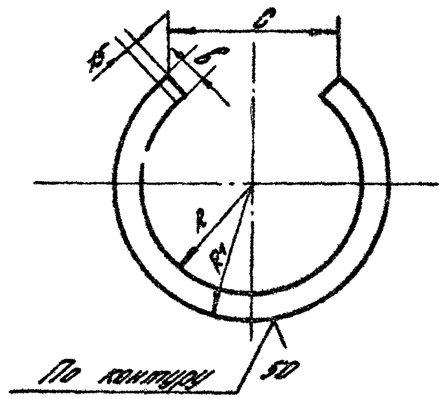

ГОСТ 15878-79-Н11-Кт1-3/10

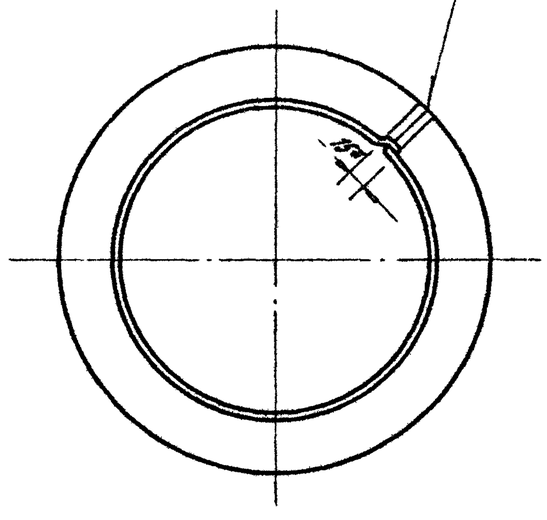

Обозначение	Размеры, мм							Материал	Масса, кг
	Н	Д	Д1	Б	R	R1	С		
Д 315.01.002	40	350	430	59	247	304	470	Лист $\frac{Б\text{-}ПН\text{-}0{,}8\ ГОСТ\ 19903\text{-}74^*}{3\text{-}IV\text{-}Ст3кп\ ГОСТ\ 16523\text{-}70^*}$	0,93
—01	55	448	558	78	317	395	610	Лист $\frac{Б\text{-}ПН\text{-}0{,}8\ ГОСТ\ 19903\text{-}74^*}{3\text{-}IV\text{-}Ст3кп\ ГОСТ\ 16523\text{-}70^*}$	0,78
—02	71	594	746	100	406	506	790	Лист $\frac{Б\text{-}ПН\text{-}1{,}0\ ГОСТ\ 19903\text{-}74^*}{3\text{-}IV\text{-}Ст3кп\ ГОСТ\ 16523\text{-}70^*}$	1,6
—03	85	706	876	120	499	619	990		2,34

$H14,\ h14,\ \pm\frac{IT14}{2}$

Изм.	Лист	N докум.	Подп.	Дата	Д 315.01.002			
Зав. сект.		Иванилова			Конус	Стадия	Масса	Масштаб
Гл. инж. пр.		Высоцкий				Р	см. табл.	—
Н. контр.		Кулакова				Лист	Листов 1	
Исполн.		Смирнова			См. таблицу	ЦНИИПРОМЗДАНИЙ		

Инв. N подл. | Подпись и дата | Взам. инв. N

Инв. № подл.	Подпись и дата	Взам. инв. №

Серия 5.904-51. Выпуск 1

Формат	Зона	Поз.	Обозначение	Наименование	Кол. на исполн. —	01	02	03						Примечан.
				Документация										
А3			Д 710.00.000 СБ	Сборочный чертеж										
				Сборочные единицы										
А3		1	Д 710.01.000	Диффузор	1									
			-01	Диффузор		1								
			-02	Диффузор			1							
			-03	Диффузор				1						
				Детали										
А3		2	Д 710.00.001	Полуцилиндр	2									
			-01	Полуцилиндр		2								
			-02	Полуцилиндр			2							
			-03	Полуцилиндр				2						

Изм.	Лист	N докум.	Подп.	Дата
Зав. сект.		Иванихина		
Гл. инж. пр.		Высоцкая		
Н. конт.		Куркова		
Исполн.		Богданова		

Д 710.00.000

Дефлектор
NN 7... 10

Стадия	Лист	Листов
Р	1	2

ЦНИИПРОМЗДАНИЙ

Инв. № подл.	Подпись и дата	Взам. инв. №

Формат	Зона	Поз.	Обозначение	Наименование	Кол. на исполн. —	01	02	03						Примечан.
А3		3	Д 710.00.002	Зонт	1									
			-01	Зонт		1								
			-02	Зонт			1							
			-03	Зонт				1						
		4	Д 710.00.003	Лопка	4									
			-01	Лопка		4								
			-02	Лопка			6							
			-03	Лопка				6						
		5	Д 710.00.004	Лопка	4									
			-01	Лопка		4								
			-02	Лопка			6							
			-03	Лопка				6						
				Стандартные изделия										
		6		Болт М8×25.58										
				ГОСТ 7798-70	32	32	41	41						
		7		Гайка М8.4										
				ГОСТ 5915-70	32	32	41	41						

Д 710.00.000

Лист 2

Серия 3.904-51 Выпуск 1

9Э 000 00 ОН.Ц

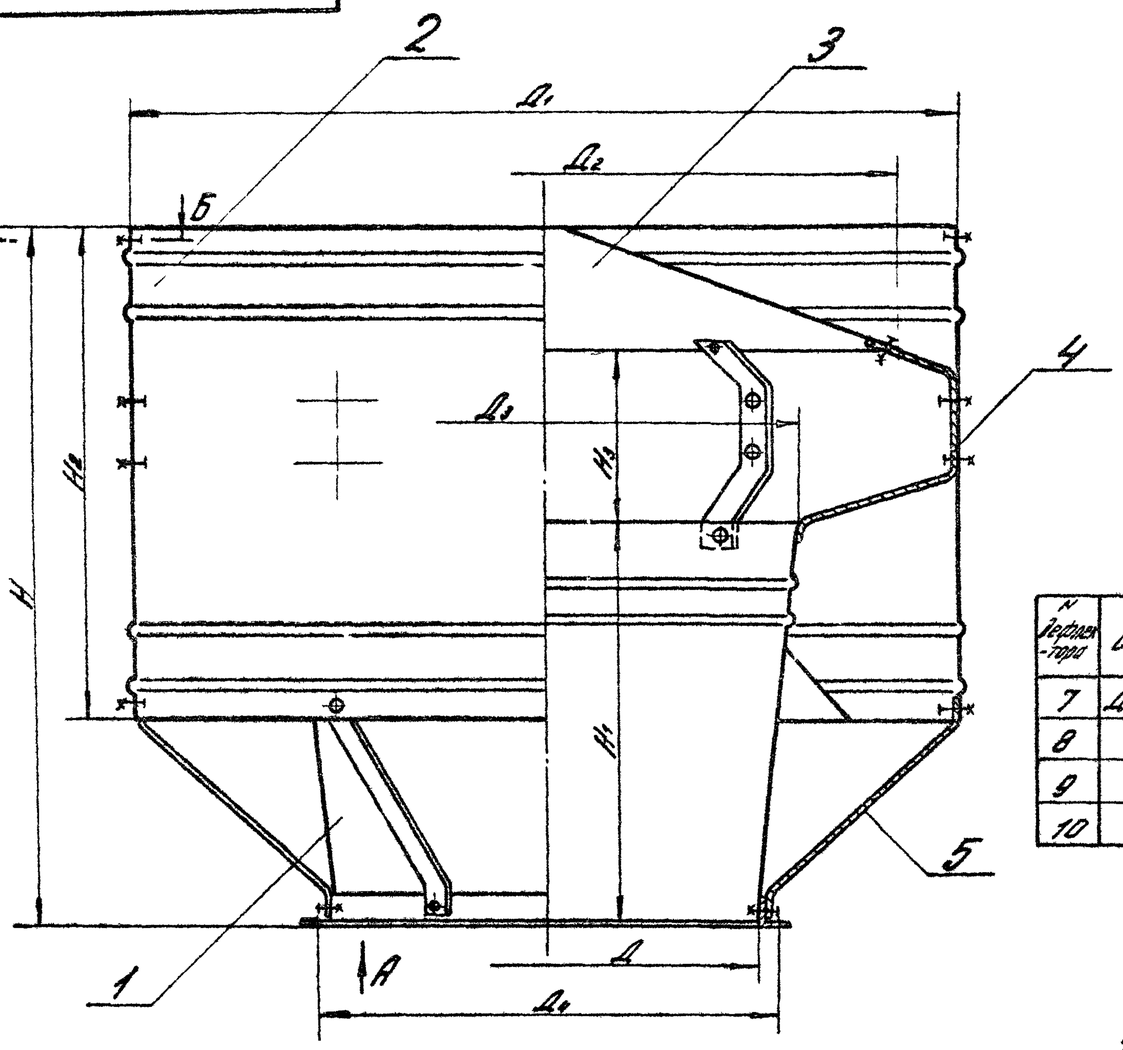

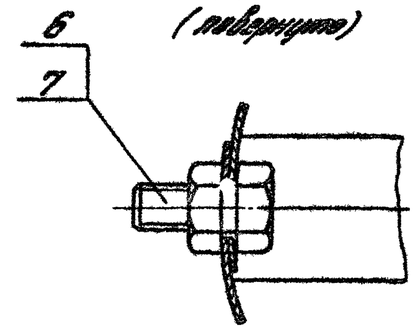

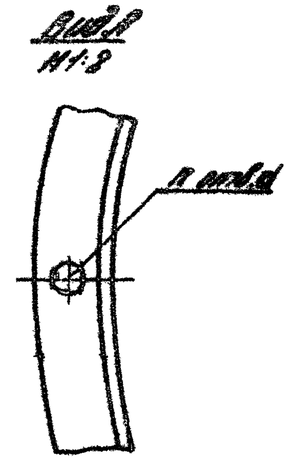

N дефлектора	Обозначение	Размеры, мм										Кол. шт	Масса кг
		Д	Д1	Д2	Д3	Д4	H	H1	H2	H3	d		
7	Д 710.00.000	710	1320	1120	830	740	1027	523	700	304	18	12	74,95
8	-01	800	1530	1320	960	840	1285	700	920	350			104,27
9	-02	900	1750	1500	1100	940	1542	875	1080	402			139,6
10	-03	1000	2000	1700	1250	1040	1754	1006	1220	448	22		177,95

1. Размеры для справок.
2. Покрытие - грунт ГФ-021 ГОСТ 25129-82.
3. Маркировать по ТУ 36-1512-84.
4. Остальные технические требования по ТУ 36-1512-84.

Изм.	Лист	N докум.	Подп.	Дата	Д 710.00.000 СБ			
					Дефлекторы №№ 7÷10 Сборочный чертеж	Стадия	Масса	Масштаб
Зав. сект.		Иванкина				Р	ст. табл.	—
Гл. ин. пр.		Высоцкая				Лист	Листов 1	
Н. контр.		Куликова				ЦНИИПРОМЗДАНИЙ		
Нач. отд.		Смирнова						

Инв. N подл. | Подпись и дата | Взам. инв. N

Серия 5.904-51. Выпуск 1

Д 710.00.001

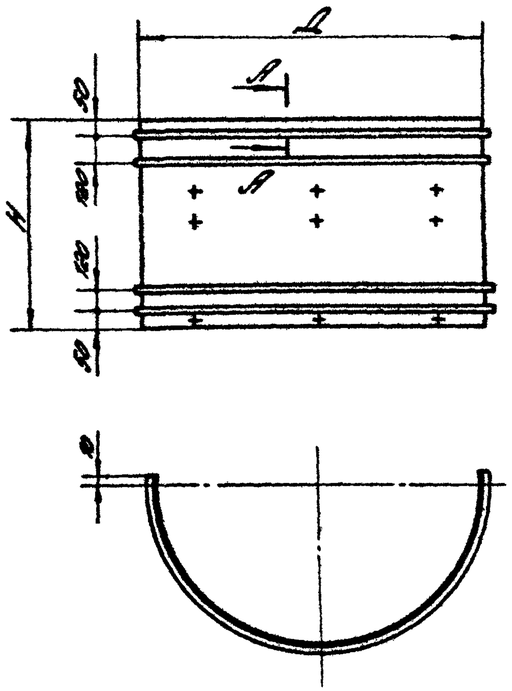

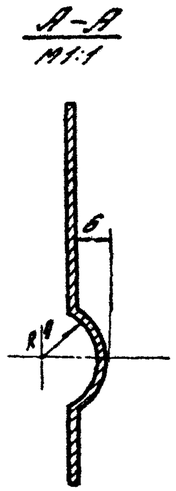

Развертка
Рис.1

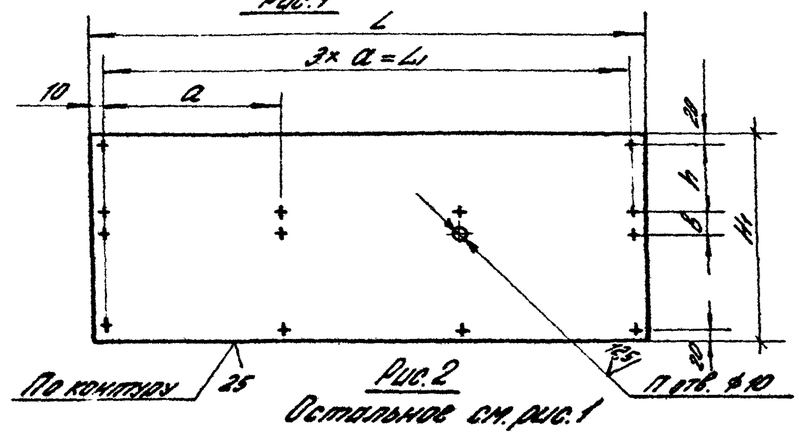

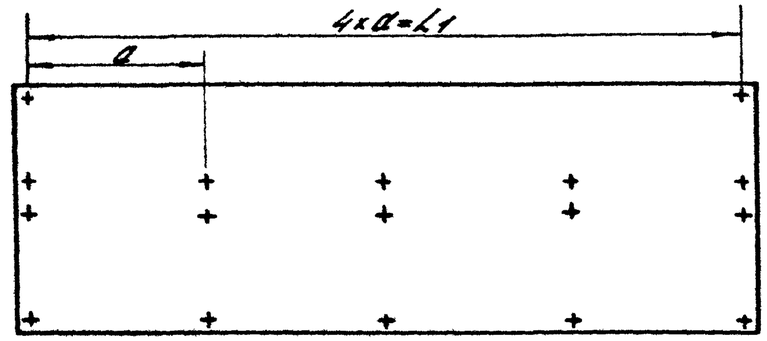

1. H_{14}, h_{14}, $\pm \frac{IT14}{2}$.
2. Допускается изготовление детали из двух частей.

Обозначение	Рис.	Размеры, мм									Масса кг
		Д	Н	L	L1	H1	h	a	б	кол. п	
Д 710.00.001	1	1320	780	2092	2070	924	350	600	85	14	19,06
–01		1530	920	2422	2400	964	407	800	110		25,82
–02	2	1750	1060	2768	2756	1104	467	889	130	17	33,8
–03		2000	1220	3160	3140	1264	525	785	175		44,17

Инв. № подл. | Подпись и дата | Взам. инв. №

Изм.	Лист	N докум.	Подп.	Дата
Зав. сект.		Н. Колышкина		
Гл. инж. пр.		Высоцкая		
Н. конт.		Кулакова		
Исполн.		Дубинская		

Д.710.00.001

Полуцилиндр

Стадия	Масса	Масштаб
Р	см. табл.	—
Лист	Листов 1	

Лист Б-ПН-14 ГОСТ 19903-74*
3-IV-Ст.3кп ГОСТ 16523-70

ЦНИИПромзданий

Серия 5.904-51 Выпуск 1

Д 710.00.002

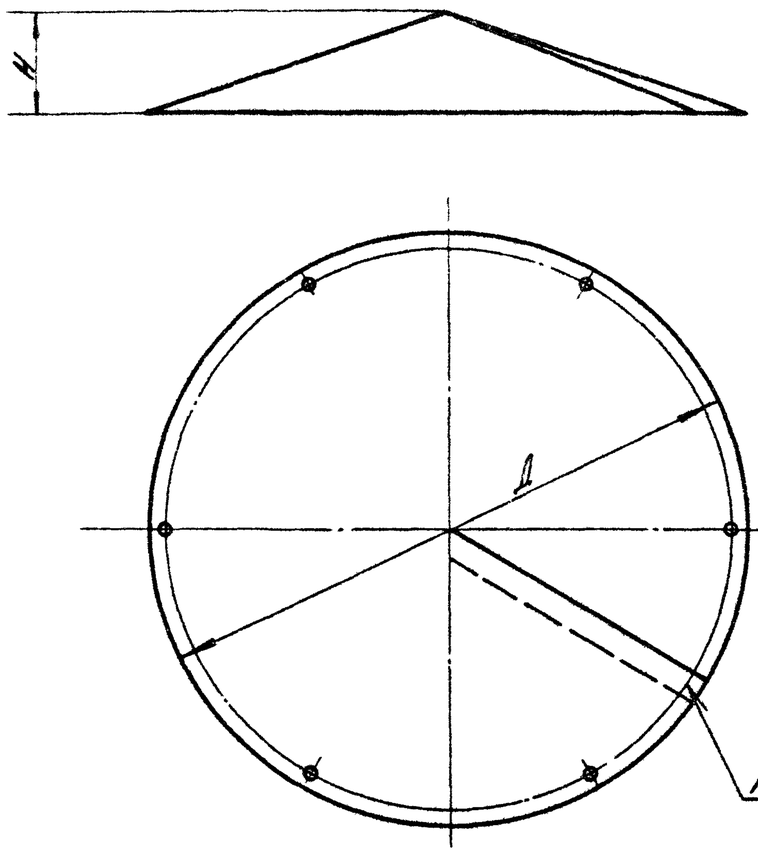

Развертка

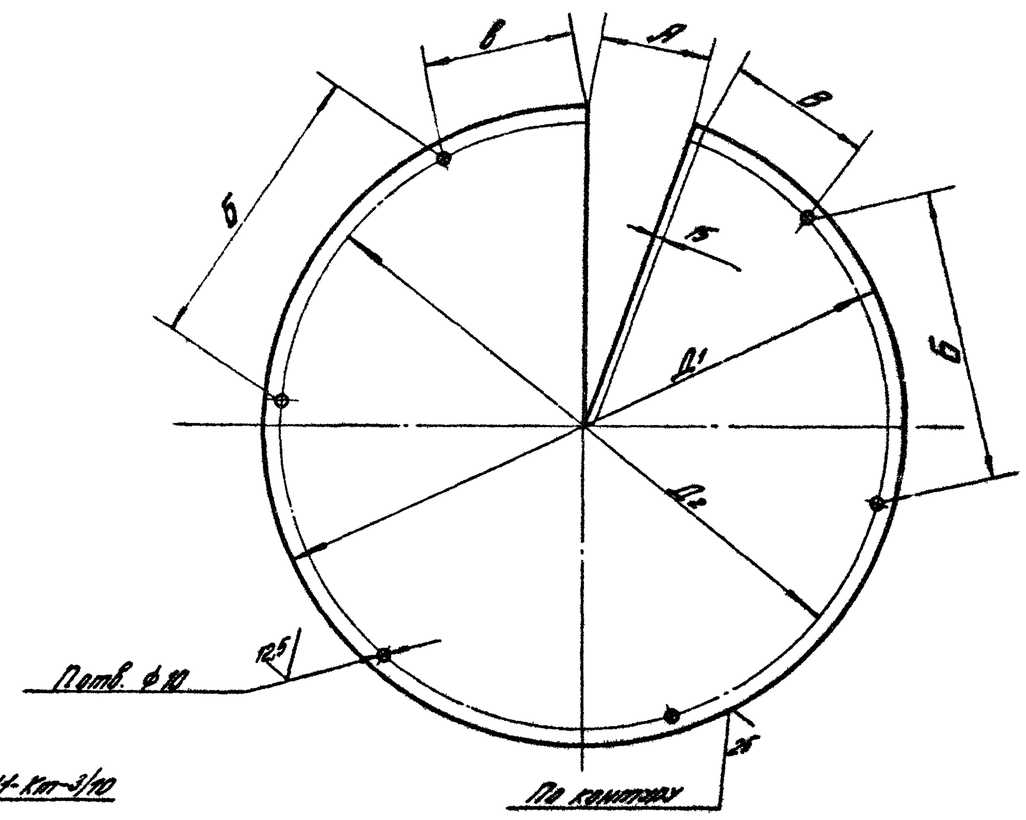

1. $H14, h14, \pm \frac{IT14}{2}$
2. Допускается изготовление детали из двух частей.

Обозначение	Размеры, мм							Кол.	Масса,
	Д	Н	Д1	Д2	А	Б	В	П	кг
Д 710.00.002	1120	200	1190	1150	228	544	272	6	11,65
-01	1320	235	1400	1360	260	645	322		16,13
-02	1500	265	1580	1540	260	561	280	8	20,9
-03	1700	300	1797	1757	288	638	319		26,5

Изм.	Лист	N докум.	Подп.	Дата
Зод сект.		Иванкина		
Гл. инж. пр.		Высоцкая		
Н. контр.		Кулакова		
Исполн.		Богданова		

Д 710.00.002

Зонт

Стадия	Масса	Масштаб
Р	см. табл.	—
Лист	Листов 1	

Лист Б-ПН-14 ГОСТ 19903-74* / 3-IV-СТ3кп ГОСТ 16523-70*

ЦНИИПРОМЗДАНИЙ

Инв. N подл. | Подпись и дата | Взам. инв. N

Д 710.00.003

Серия 5.904-51 Выпуск 1

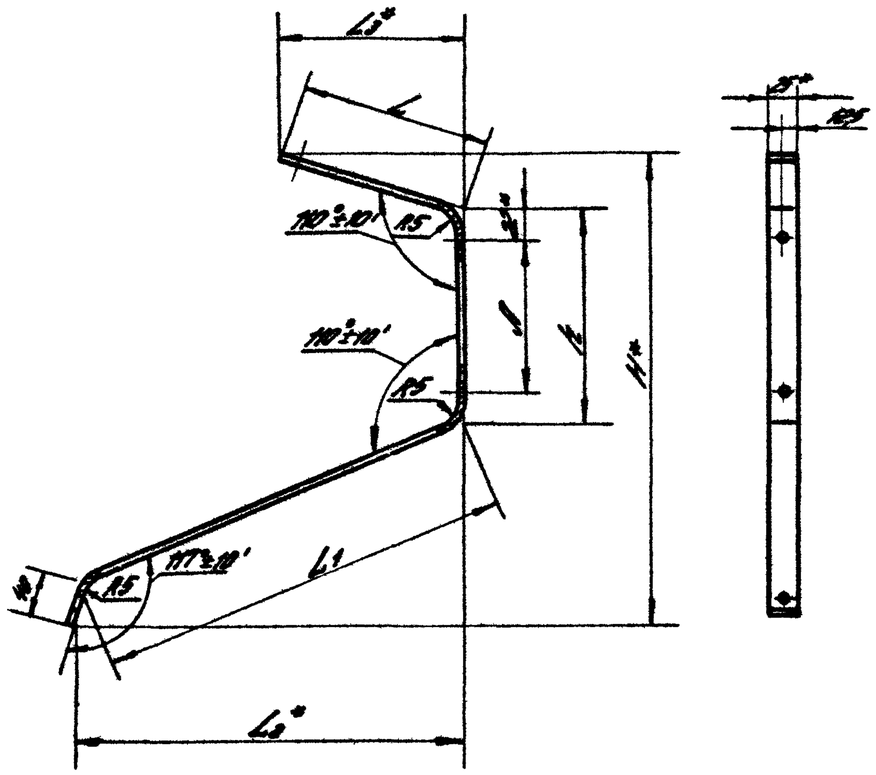

Развертка

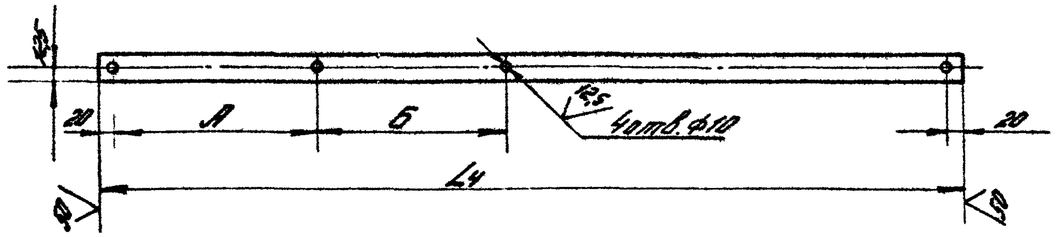

Обозначение	Размеры, мм									Масса кг
	А	Б	Н	h	L	L1	L2	L3	L4	
Д 710.00.003	166	85	305	130	146	260	245	137	578	0,56
-01	171	110	346	155	151	302	285	142	642	0,63
-02	192	130	387	175	172	345	325	162	726	0,71
-03	220	175	463	220	200	408	385	188	862	0,84

1* Размеры для справок.
2. H14, h14, $\pm \frac{IT14}{2}$

Изм.	Лист	N докум.	Подп.	Дата	Д 710.00.003			
Разр.		Сергеев			Лотки	Стадия	Масса	Масштаб
Пров.		Иванов				Р	см. табл.	—
Гл. инж. пр.		Высоцкая				Лист	Листов 1	
Н. конт.		Кузнецова						
Утв.		Бондарь			Полоса Б-5х25 ГОСТ 103-76* / Ст.3 кп II ГОСТ 535-79*	ЦНИИПромзданий		

Инв. N подл. | Подпись и дата | Взам. инв. N

Д710.00.004

Серия 5.904-54. Выпуск 1

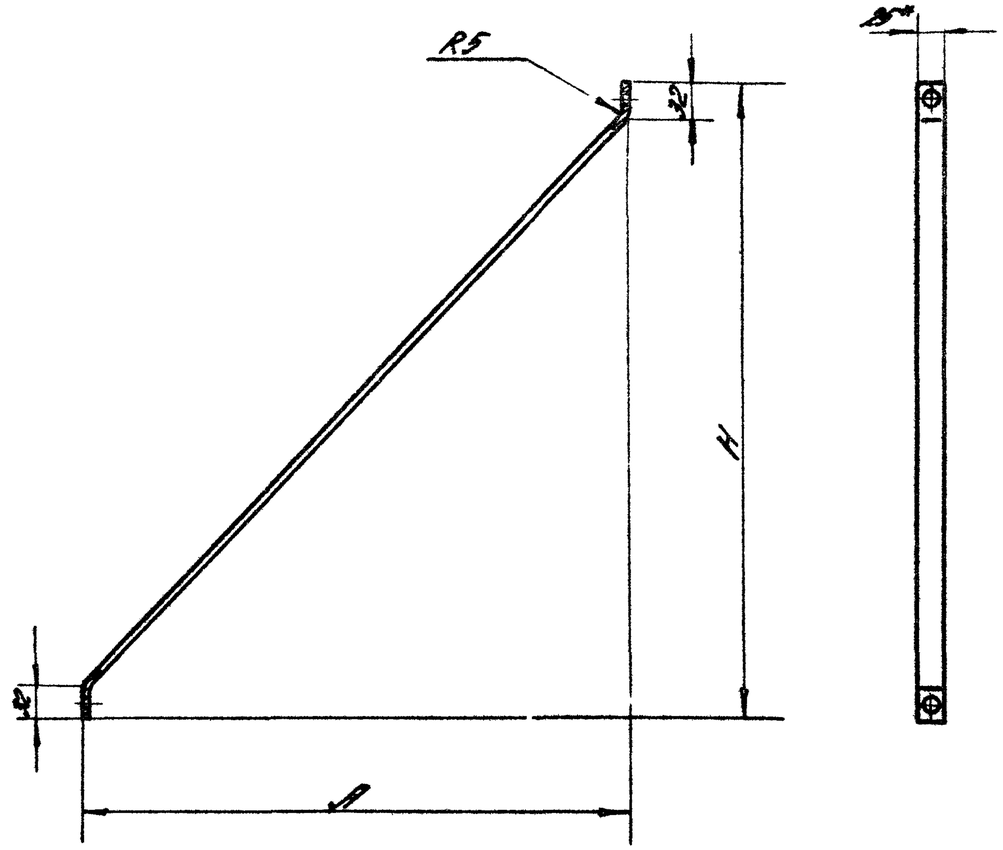

Развертка

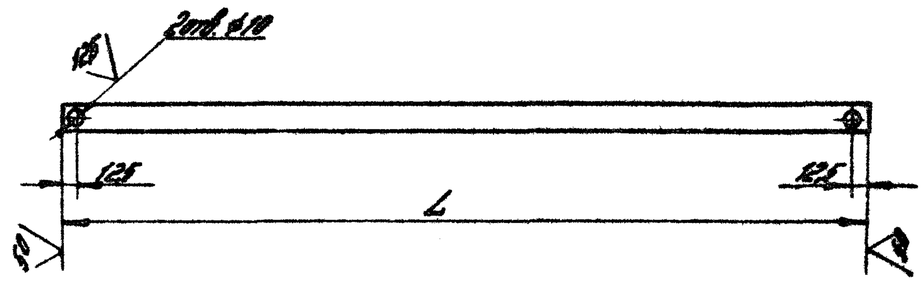

Обозначение	Размеры, мм			Масса, кг
	H	A	L	
Д710.00.004	247	302	406	0,486
-01	365	382	591	0,57
-02	482	428	686	0,652
-03	944	497	972	0,916

1.* Размер для справок.
2. $H14, h14, \pm\frac{IT14}{2}$

Изм.	Лист	N докум.	Подп.	Дата	Д710.00.004			
Разраб.		Н.Волошина			Лапка	Стадия	Масса	Масшт.
Пр.инж.пр.		Высоцкая				Р	см. табл.	—
Н.контр.		Кургаева				Лист	Листов 1	
Нач.отд.		Блейнова			Полоса Б-5×25 ГОСТ 103-76 / Ст.3 кп-I ГОСТ 535-79	ЦНИИПРОМЗДАНИЙ		

Инв.N подл. | Подпись и дата | Взам.инв.N

Д710.01.000 СБ

Серия 5.904-54 Выпуск 1

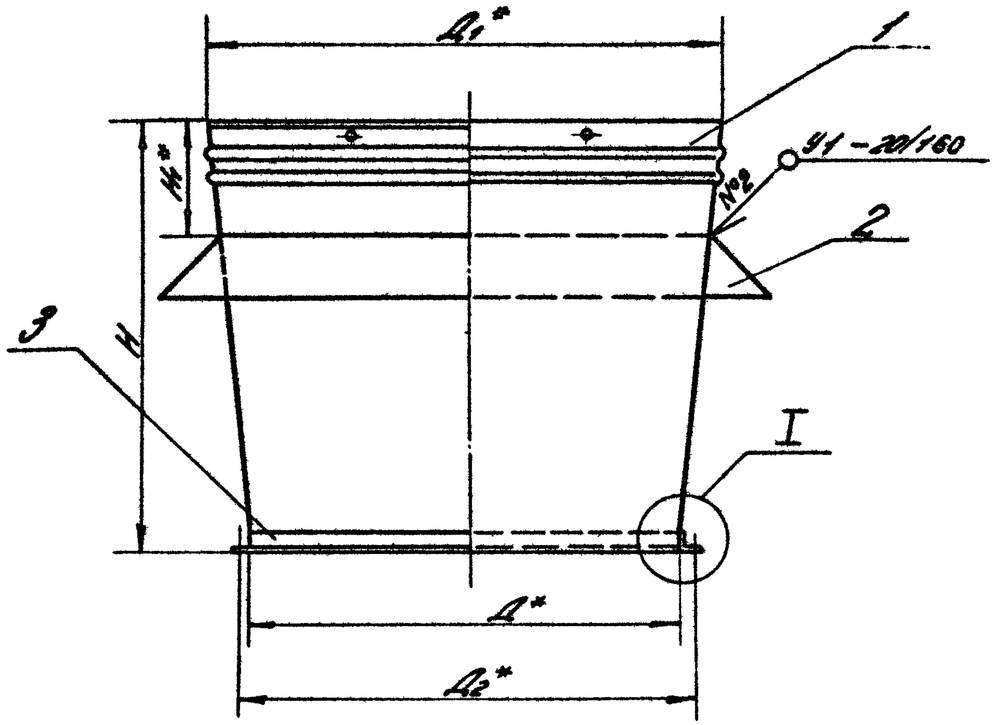

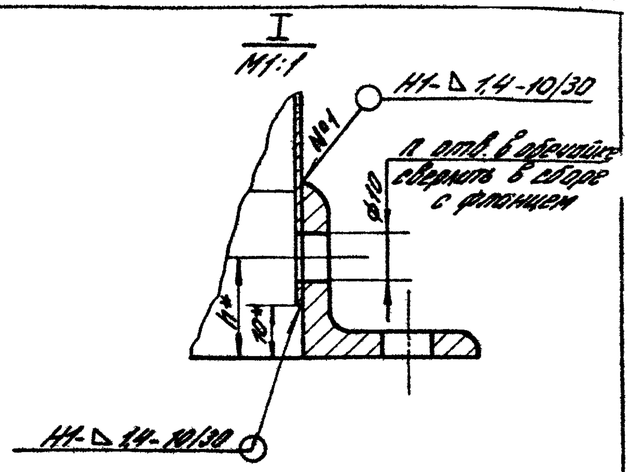

Обозначение	Размеры, мм						Кол. п	Масса, кг
	Д	Д1	Д2	Н	Н1	h		
Д 710.01.000	710	830	740	523	176	15	6	20,26
–01	800	960	840	700	220	20	6	31,06
–02	900	1100	940	875	263	20	8	42,09
–03	1000	1230	1040	1006	307	20	8	53,24

1. Сварные швы: №1 по ГОСТ 14771-76*, №2 по ГОСТ 11534-75.
2. * $\pm \frac{IT14}{2}$ Остальные размеры для справок.
3. Отверстия в обечайке для крепления лапок должны быть расположены на одной линии по вертикали.

Изм.	Лист	N докум.	Подп.	Дата	Д 710.01.000 СБ			
Зав.сек.		Жанкина			Диффузор Сборочный чертеж	Стадия	Масса	Масштаб
Гл.инж.пр.		Высоцкая				Р	см. табл.	—
Н.конт.		Кулкова				Лист	Листов 1	
Исполн.		Смирнова				ЦНИИПРОЕКТЭНЕРГОМАШ		

Инв.№ подл. | Подпись и дата | Взам.инв.№

Серия 5.904-51 Выпуск 1

Д 710.01.001

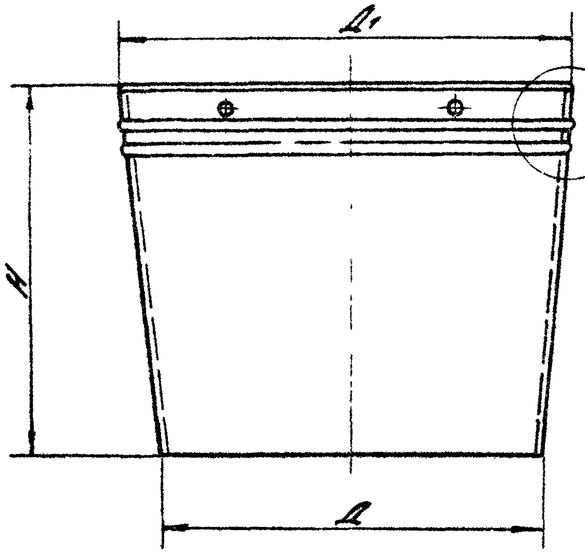

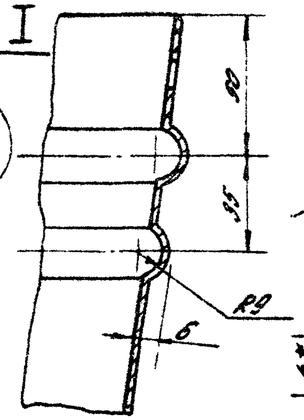

Развертка

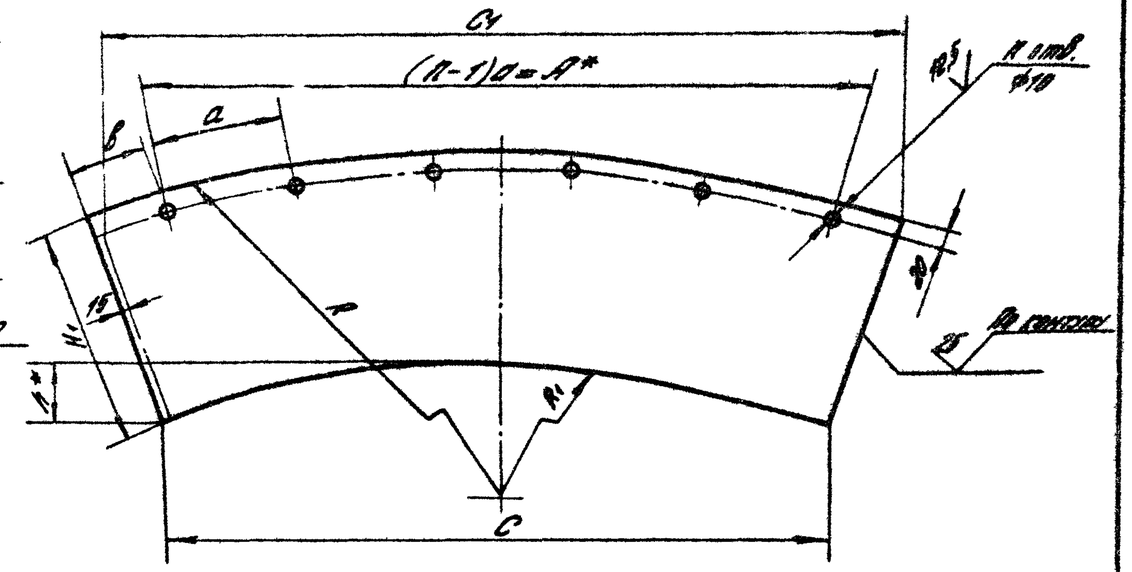

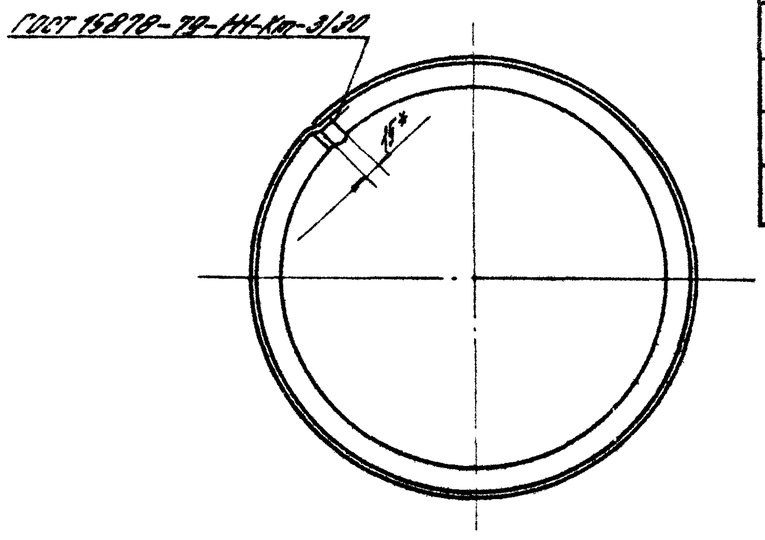

Обозначение	Размеры, мм												Кол.	Масса, кг
	A	Д	Д1	H1	H	R	R1	C1	C	h	d	в	n	
Д 710.01.001	2480	710	830	534	523	3519	3145	2577	2203	199	436	233	6	14,5
-01	2520	800	960	744	700	4253	3542	2970	2401	224	584	267	6	21,9
-02	3031	900	1100	888	875	4872	3984	3412	2790	252	433	232	8	31,1
-03	3395	1000	1230	1020	1006	5446	4426	3814	3100	280	485	257	8	39,07

1.* Размер для справок.
2. $H14, h14, \pm\frac{IT14}{2}$
3. Допускается изготовление детали из двух частей

Изм.	Лист	N докум.	Подп.	Дата
Зав. сект.		Иванишина		
Гл. инжен.		Высоцкая		
Н. контр.		Кулакова		
Исполн.		Дудинская		

Д 710.01.001

Обечайка

Стадия	Масса	Масштаб
Р	см. табл.	—

Лист | Листов 1

Лист Б-НН-14 ГОСТ 19903-85* / 3-IV-Ст. 3КП ГОСТ 16523-70*

ЦНИИПромзданий

Инв. N подл. | Подпись и дата | Взам. инв. N

Серия 5.904-54. Выпуск 1

Д 710.01.002

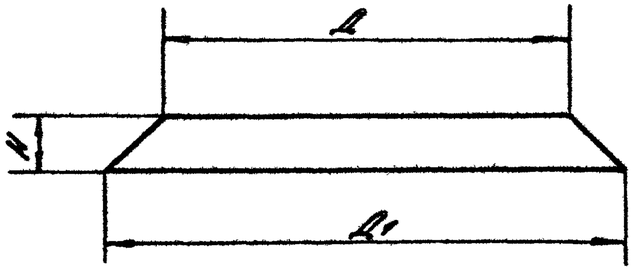

Развертка

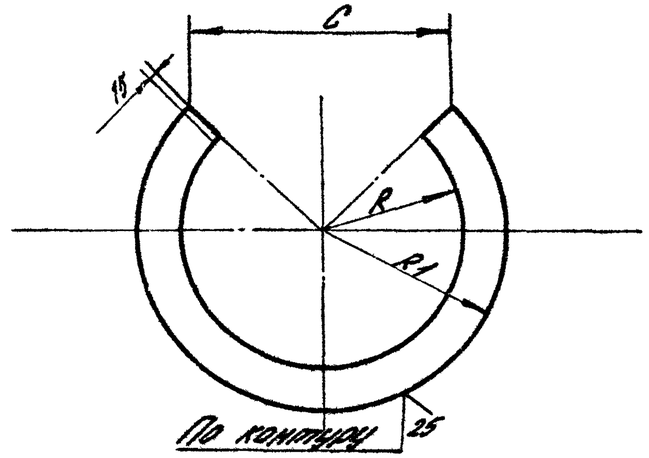

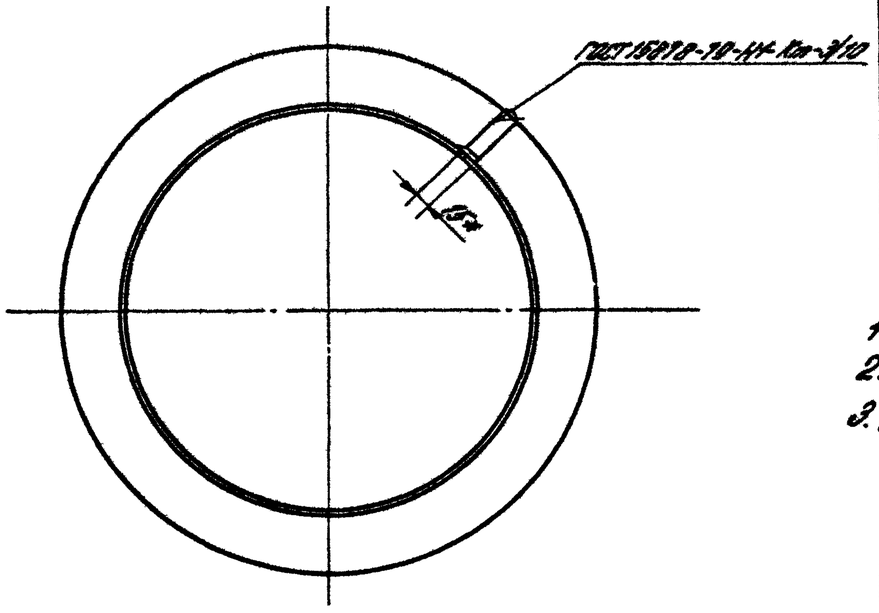

Обозначение	Размеры, мм						Масса
	Д	Д1	Н	R	R1	С	кг
Д 710.01.002	790	990	100	558	700	1091	3,16
—01	910	1140	115	643	806	1267	4,16
—02	1040	1300	130	735	919	1446	5,36
—03	1160	1470	155	820	1039	1637	7,14

1.* Размер для справок
2. $H14, h14, \pm\frac{IT14}{2}$
3. Допускается изготовление детали из двух частей

Изм.	Лист	N докум.	Подп.	Дата	Д 710.01.002			
Разр.		Сект.	И. Ванюшина		Конус	Стадия	Масса	Масштаб
Гл. инж. пр.			Высоцкая			Р	см. табл.	—
Н. конт.			Кукова			Лист	Листов 1	
Исполн.			Дубинская		Лист Б-ПН-1,0 ГОСТ 19903-74* / 3-IV-Ст.3кп ГОСТ 16523-70*	ЦНИИПРОМЗДАНИЙ		

Инв. N подл. | Подпись и дата | Взам. инв. N

СТД 201 00 000

Серия 5.904-54 Выпуск 1

Рис 1

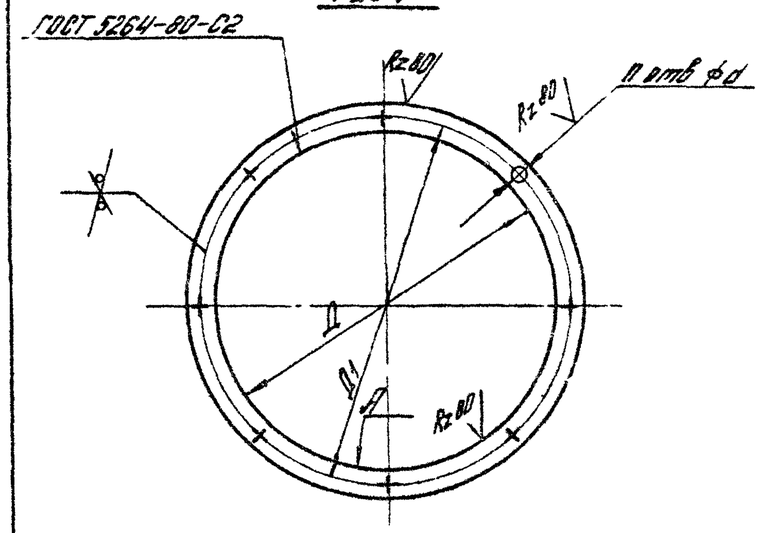

Рис. 2
Остальное см. рис.1

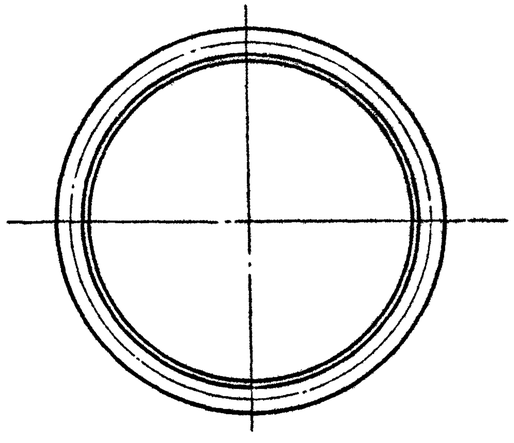

Обозначение	Рис	Размеры, мм					Кол. п	Материал	Масса, кг
		Д	Д1	d*	Длина развертки	Предельные отклонения от круглости по высоте h, не более			
СТД 201 00 000-10	1	315	345	7	1068	2,6	8,0	Полоса $\frac{Б2-4\times25\ ГОСТ\ 103-76*}{Ст.3\ кп-II\ ГОСТ\ 535-79}$	4,84
-12	2	400	430		1302	3,2	10	Уголок $\frac{25\times25\times3-В\ ГОСТ\ 8509-86}{Ст.3\ кп-II\ ГОСТ\ 535-79}$	1,46
-14		500	530		1616				1,81
-16		630	660	10	2024	4,0	12		2,27
-17		710	740		2275				2,55
-18		800	840		2571			Уголок $\frac{32\times32\times4-В\ ГОСТ\ 8509-86}{Ст.3\ кп-II\ ГОСТ\ 535-79}$	4,91
-19		900	940		2885				5,51
-20		1000	1040	12	3200	5,0			6,14
-22		1250	1295		3918		18	Уголок $\frac{35\times35\times4-В\ ГОСТ\ 8509-86}{Ст.3\ кп-II\ ГОСТ\ 535-79}$	8,37

1.* Допускается замена круглого отверстия овальным в соответствии с ТУ 36-1508-88.
2. $H\ 14,\ h\ 14 \pm \frac{IT14}{2}$.
3. Изготовление в соответствии с ТУ 36-1508-88 (разработчик ПКБ НПО Промвентиляция).
4. Обозначение принято в соответствии с ТУ 36-1508-88.

Изм.	Лист.	N докум.	Подп.	Дата	СТД 201.00.000			
Зав.сект.		Иванихина			Фланец	Стадия	Масса	Масштаб
Гл.инж.пр.		Высоцкий				Р	см. табл.	
Н.контр.		Кургова				Лист	Листов 1	
Исполн.		Богданова			См. таблицу	ЦНИИПромзданий		

Инв. N подл. | Подпись и дата | Взам. инв. N

Госстрой СССР
Тбилисский филиал
ЦИТП
Типовой проект /серия/
№ 5-901-51 61
Заказ № 1118
Цена 2 руб. 66 коп.
Тираж 4200
Дата „01" 09 1989 г.